Bundesamt
für Bauwesen und
Raumordnung

Projektname	BMU01
Projektbeschreibung	BMU Erweiterungsbau
Projektnummer	BMU_ERW
Anlagenbezeichnung	
Auftrag	
Baujahr	

Angaben zum Teil Projekt

Liegenschaft	D10117STR	Wirtschaftseinheit & Gebäudenummer
Geäude	U1	1. Untergeschoss
Automationsschwerpunkt:	312	
Gewerk	432	Teilklimaanlage
Anlage	312	RLT02 - Besprechung

Das Dokument ist urheberrechtlich geschützt. Weitergabe sowie Vervielfältigung dieses Dokuments, seine Verwertung und Mitteilung seines Inhalts sind verboten, soweit nicht ausdrücklich gestattet.

Das Dokument ist urheberrechtlich geschützt. Weitergabe sowie Vervielfältigung dieses Dokuments, seine Verwertung und Mitteilung seines Inhalts sind verboten, soweit nicht ausdrücklich gestattet.

0 | 1 | 2 | 3 | 4 | 5 | 6 | 7 | 8 | 9

GA Kennlinien

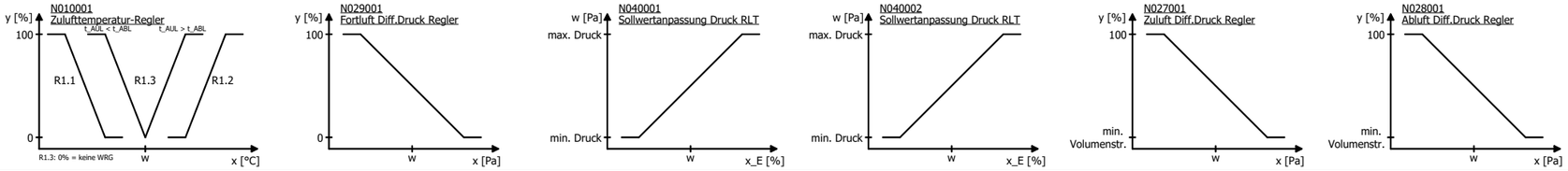

Angeschlossene Besprechungsräume:
EG | BIM-Id: 11556, 15132
1.OG | BIM-Id: 12428, 12429
2.OG | BIM-Id: 11420, 11421
3.OG | BIM-Id: 12247, 12263
4.OG | BIM-Id: 12265
5.OG | BIM-Id: 12251
6.OG | BIM-Id: 11418

Anlagenschema

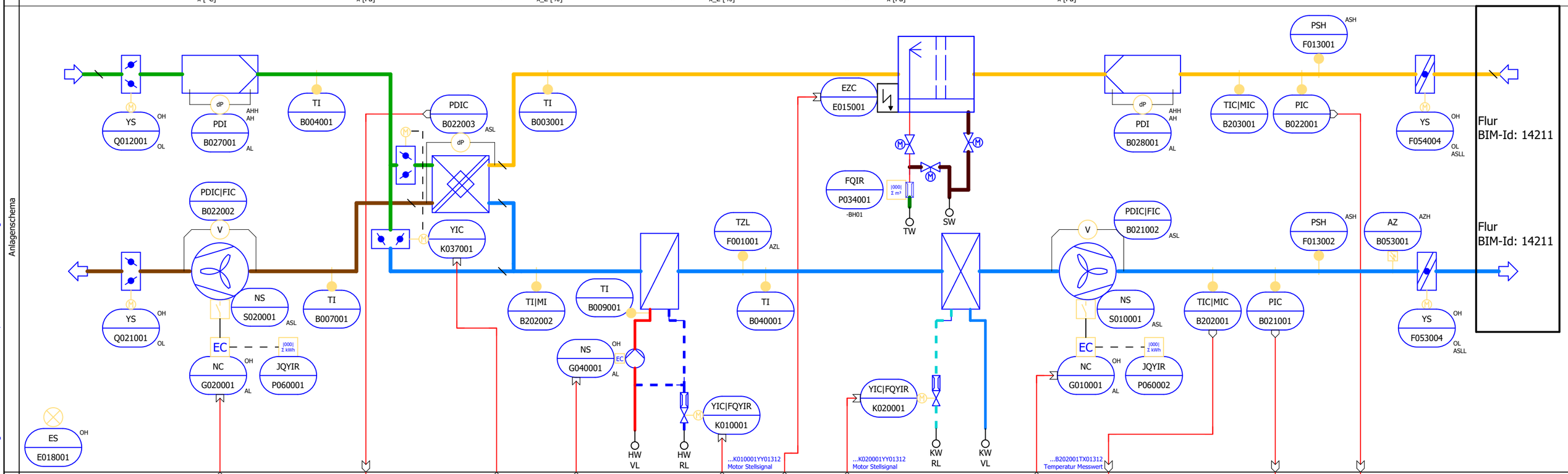

Regelstruktur

ausgewählte Datenpunkte

Typ	Datenpunktbezeichnung	Komponente	BAS	Benutzeradressschlüssel	Gerätebeleuchtung mit Automatik, Standard, HW, BUS, Luftteschnisch
BI	Anforderung				
BO	Schaltbefehl				
AI	Drucksensor, Standard, HW, Luftteschnisch				
AI	Druck Messwert				
AI	Kombifühler T/M, Standard, HW, Luftteschnisch				
AI	Temperatur Messwert				
AI	Feuchte relativ Messwert				
AV	Temperatur Messwert				
BI	Druckwächter				
BI	Druck schaltend hoch Störmeldung				
BO	Luft-Klappe, schaltend, Standard, HW, Luftteschnisch				
BO	Motor Schaltbefehl				
BI	Endschalter Rückmeldung Auf				
BI	Endschalter Rückmeldung Zu				
BO	Luft-Klappe, schaltend, Standard, HW, Luftteschnisch				
BI	Motor Schaltbefehl				
BI	Endschalter Rückmeldung Auf				
BI	Endschalter Rückmeldung Zu				
AI	Drucksensor, Standard, HW, Luftteschnisch				
AI	Druck Messwert				
BI	Rauchmelder, Standard, HW, Luftteschnisch				
BI	Rauch Gesammelmeldung				
AI	Kombifühler T/M, Standard, HW, Luftteschnisch				
AI	Temperatur Messwert				
AI	Feuchte relativ Messwert				
BI	Druckwächter				
BI	Druck schaltend hoch Störmeldung				
AI	Kontaktfeuchter, Standard, HW, Luftteschnisch				
BO	Autarke Einheit Freigabe				
BV	Wasserzähler, Standard, BUS, Wasser				
BV	Zähler Störmeldung				
AV	Menge Messwert				
AO	Energieventil, Standard, HW, BUS, Wärme				
AO	Motor Stellsignal				
AI	Motor Rückführwert				
BV	Zähler Störmeldung				
AV	Leistung Messwert				
AI	Menge Messwert				
AI	Temperaturfühler, Standard, HW, Wärme				
AI	Temperatur Messwert				
BO	Pumpe, Freigabe, Standard, HW, Allgemein				
BI	Motor Schaltbefehl				
BI	Motor Betriebsmeldung				
BI	Motor Störmeldung				
AI	Luftemperaturfühler, Standard, HW, Luftteschnisch				
AI	Temperatur Messwert				
AI	Frostschutz, Standard, HW, Luftteschnisch				
BI	Temperatur schaltend niedrig Gefahrmeldung				
AI	Diff.-Drucksensor Filter				
AI	Differenzdruck Messwert				
AI	Diff.-Drucksensor Filter				
AI	Differenzdruck Messwert				
AI	Energieventil, Standard, HW, BUS, Kälte				
AO	Motor Stellsignal				
AI	Motor Rückführwert				
BV	Zähler Störmeldung				
AV	Leistung Messwert				
AI	Menge Messwert				
AI	Diff.-Drucksensor mit Volumenstrom, Standard, HW, Luftteschnisch				
AI	Differenzdruck Messwert				
AI	Menge Messwert				
BO	Ventilator, EC, Standard, HW, Allgemein				
BI	Motor Schaltbefehl				
BI	Motor Betriebsmeldung				
BI	Motor Störmeldung				
AO	Motor Stellsignal				
AI	Elektrozähler, Standard, BUS, Starkstrom				
BV	Zähler Störmeldung				
AV	Leistung Messwert				
AV	Cos-Phi Messwert				
AV	Rep-Schalter, Standard, HW, REP, Allgemein				
BI	Reparaturschalter Wartungsmeldung				
AI	Diff.-Drucksensor mit Volumenstrom, Standard, HW, Luftteschnisch				
AI	Differenzdruck Messwert				
AI	Menge Messwert				
BO	Ventilator, EC, Standard, HW, Allgemein				
BI	Motor Schaltbefehl				
BI	Motor Betriebsmeldung				
BI	Motor Störmeldung				
AO	Motor Stellsignal				
AI	Elektrozähler, Standard, BUS, Starkstrom				
BV	Zähler Störmeldung				
AV	Leistung Messwert				
AV	Cos-Phi Messwert				
AV	Rep-Schalter, Standard, HW, REP, Allgemein				
BI	Reparaturschalter Wartungsmeldung				
AI	Diff.-Drucksensor				
AI	Differenzdruck Messwert				
AI	Luft-Klappe, stetig, Standard, HW, Luftteschnisch				
AO	Motor Stellsignal				
AI	Motor Rückführwert				
AI	Luftemperaturfühler, Standard, HW, Luftteschnisch				
AI	Temperatur Messwert				
AI	Luftemperaturfühler, Standard, HW, Luftteschnisch				
AI	Temperatur Messwert				
AI	Luftemperaturfühler, Standard, HW, Luftteschnisch				
AI	Kombifühler T/M, Standard, HW, Luftteschnisch				
AI	Temperatur Messwert				
AI	Feuchte relativ Messwert				
AI	Brandschutzklappe, Standard, HW, Luftteschnisch				
BO	Motor Schaltbefehl				
BI	Endschalter Rückmeldung Auf				
BI	Endschalter Rückmeldung Zu				
BO	Brandschutzklappe, Standard, HW, Luftteschnisch				
BI	Motor Schaltbefehl				
BI	Endschalter Rückmeldung Auf				
BI	Endschalter Rückmeldung Zu				

&BAA/1 &PPF/1

		Projektname BMU01	Job-Nummer BMU_ERW	Teilklimaanlagen (RLT2)	==312	=432.312	&PFB
		BMU Erweiterungsbau				Teilklimaanlage	RI-Fließbilder
					++D10117STR.U1	+	Seite 1
Änderung	Datum	Name	Ersteller Georg.Fachinger	Genehmigt von	Datum 17.12.2025	Ed. GEORG.FACHINGER	Wirtschaftseinheit & Gebäudenummer

DIN EN ISO 16484-3:2005-12
GA-Funktionsliste

1) Dauerbefehl: z.B. 0,I,II=2 BA
Impulsbefehl: z.B. 0,I,II=3 BA
Stellbefehl: z.B. Zu-0-Auf=2 BA
Pulsweitenmod.=1 BA
2) aktiv oder passiv
3) nur gemeinsame, kommunikative Datenpunkte von Fremdsystemen für interoperable Funktionen
4) pro Eingangs-Benutzeradresse zum a) Zusammenfassen, b) Verzögern und c) Unterdrücken von Meldungen
5) pro Ausgangs-Benutzeradresse
6) Stellausgabe: z.B. 3-Punkt = 2 x 2-Punkt
7) pro Eingangs-Benutzeradresse
8) z.B. Gerätestatus, Zeitschalttab., Sicherheitspkt., Regler, Datei (DIN EN ISO 16484-5)
9) Falls erforderlich sind bei gemeinsamen (shared) Datenpunkten die Funktionen im Client mit "A" und die im Server mit "B" zu kennzeichnen (siehe BIBBs).

[MP]_F40_001_V02_DIN16484

Gewerk Gebäudeautomation

Anlage
312

Funktion
312
RLT02 - Besprechung

Datenpunkt	Abschnitt	Ein-/Ausgabefunktionen										Verarbeitungsfunktionen																																	Management-funktionen				Bedien-funktionen				Bemerkungen
		Physikalisch					Gemeinsam 3) 9)					Überwachen						Steuern					Regeln							Rechnen/Optimieren																						
		Binäre Ausgabe Schalten/Stellen 1)	Analoge Ausgabe Stellen	Binäre Eingabe Melden	Binäre Eingabe Zählen	Analoge Eingabe Messen 2)	Binärer Ausgabewert, Schalten	Analoger Ausgabewert, Stellen/Sollwert	Binärer Eingabewert, Zustand	Zählerteingabe	Analoger Eingabewert, Messen	Grenzwert fest	Grenzwert gleitend	Betriebsstunden-Erfassung	Ereigniszählung	Befehlsausführkontrolle	Meldungsbearbeitung 4)	Anlagensteuerung	Motorsteuerung	Umschaltung 5)	Folgesteuerung 5)	Sicherheits-/Frostschutzsteuerung	P-Regelung	PI-/PID-Regelung	Sollwertführung/-kennlinie	Stellausgabe stetig	Stellausgabe 2-Punkt 6)	Stellausgabe Pulsweitenmodulation	Begrenzung Sollwert/Stellgröße	Parameterumschaltung	h,x geführte Strategie 7)	Arithmetische Berechnung 7)	Ereignisabhängiges Schalten	Zeitabhängiges Schalten	Gleitendes Ein-/Ausschalten	Zyklisches Schalten	Nachtkühlbetrieb	Raumtemperaturbegrenzung	Energierückgewinnung 7)	Netzersatzbetrieb	Netzwiederkehrprogramm	Höchstlastbegrenzung	Tarifabhängiges Schalten	Ein-/Ausgabe Objekttyp 9)	Komplexer Objekttyp 8) 9)	Ereignis-Langzeitspeicherung	Historisierung in Datenbank	Grafik/Anlagenbild	Dynamische Einblendung	Ereignis-Anweisungstext	Nachricht an externe Stelle	ANMERKUNG Definition der Funktionen gemäß VDI 3814 Blatt 1:2009-11 (DIN EN ISO 16484-3) Kennzeichne projektspezifische Beschreibung nicht genormter Funktionen in der Bemerkungsspalte der Datenpunkt-Zeile z.B. mit Zeile Nr., Abschnitt Nr., Spalte Nr., Beiblatt/Beschreibung Nr. BIBBs = BACnet Interoperability Building Blocks, siehe DIN EN ISO 16484-5
z.B. DP-Name mit Nr.	Spalte	1	2	3	4	5	1	2	3	4	5	1	2	3	4	5	6	1	2	3	4	5	1	2	3	4	5	6	7	8	1	2	3	4	5	6	7	8	9	10	11	12	13	1	2	3	4	1	2	3	4	
		1					2					3						4					5								6														7				8				9

Zeile Nr.	Übertrag:																																																				
	Anlagenschalter RLT Zetralgerät, Standard, HW, D10117STRU1B432_312A430001####312																																																				
1	Anlagensteuerung D10117STRU1B432_312A430001X#02312#####13812																	1																										1				1	5			7.1 = MV, NC = 500
2	Anlagensteuerung TL D10117STRU1B432_312A430001XT03312#####13812																																												1		1		1			7.2 = TL, NC = 700
3	Kalender D10117STRU1B432_312A430001XK04312#####13812																																												1				3			7.2 = CAL
4	Zeitplan D10117STRU1B432_312A430001XV05312#####13812																																												1				4			7.2 = SCH, NC = 300
5	Wartungsmeldung D10117STRU1B432_312A430001XW01312#####13812																																											1					6			7.1 = BV, NC = 400
	Gerätebeleuchtung mit Automatik, Standard, D10117STRU1B432_312E018001####312																																																				
6	Anforderung D10117STRU1B432_312E018001ES02312#####13812			1																																								1					5			1.3 = 7.1 = BI
7	Schaltbefehl D10117STRU1B432_312E018001ES01312#####13812	1																																										1					5			1.1 = 7.1 = BO, NC = 300
	Zulufttemperatur-Regler D10117STRU1B432_312N010001####312																																																				
8	Temperatur Regler D10117STRU1B432_312N010001TP01312#####13812											2											1																						1					5			7.2 = LP
9	Temperatur Regler TL D10117STRU1B432_312N010001TT02312#####13812																																												1		1		1			7.2 = TL, NC = 700
	Zuluft Diff.Druck Regler D10117STRU1B432_312N027001####312																																																				
10	Differenzdruck Regler D10117STRU1B432_312N027001PP01312#####13812											2											1																						1					5			7.2 = LP
11	Differenzdruck Sollwert TL D10117STRU1B432_312N027001PT02312#####13812																																												1		1		1			7.2 = TL, NC = 700
	Summe Funktionen	1		1								4						1					2																						4	7		3	1	41			

Das Dokument ist urheberrechtlich geschützt. Weitergabe sowie Vervielfältigung dieses Dokuments, seine Verwertung und Mitteilung seines Inhalts sind verboten, soweit nicht ausdrücklich gestattet.

DIN EN ISO 16484-3:2005-12
GA-Funktionsliste

1) Dauerbefehl: z.B. 0,I,II=2 BA
Impulsbefehl: z.B. 0,I,II=3 BA
Stellbefehl: z.B. Zu-0-Auf=2 BA
Pulsweitenmod.=1 BA
2) aktiv oder passiv
3) nur gemeinsame, kommunikative Datenpunkte von Fremdsystemen für interoperable Funktionen
4) pro Eingangs-Benutzeradresse zum a) Zusammenfassen, b) Verzögern und c) Unterdrücken von Meldungen
5) pro Ausgangs-Benutzeradresse
6) Stellausgabe: z.B. 3-Punkt = 2 x 2-Punkt
7) pro Eingangs-Benutzeradresse
8) z.B. Gerätestatus, Zeitschalttab., Sicherheitspkt., Regler, Datei (DIN EN ISO 16484-5)
9) Falls erforderlich sind bei gemeinsamen (shared) Datenpunkten die Funktionen im Client mit "A" und die im Server mit "B" zu kennzeichnen (siehe BIBBs).

[MP]_F40_001_V02_DIN16484

Gewerk Gebäudeautomation

Anlage
312

Funktion
312
RLT02 - Besprechung

Datenpunkt	Abschnitt	Ein-/Ausgabefunktionen										Verarbeitungsfunktionen																																		Management-funktionen				Bedien-funktionen				Bemerkungen
		Physikalisch					Gemeinsam 3) 9)					Überwachen						Steuern					Regeln						Rechnen/Optimieren																								
		1)				2)											4)			5)	5)						6)			7)						7)																			
		Binäre Ausgabe Schalten/Stellen	Analoge Ausgabe Stellen	Binäre Eingabe Melden	Binäre Eingabe Zählen	Analoge Eingabe Messen	Binärer Ausgabewert, Schalten	Analoger Ausgabewert, Stellen/Sollwert	Binärer Eingabewert, Zustand	Zählerteingabe	Analoger Eingabewert, Messen	Grenzwert fest	Grenzwert gleitend	Betriebsstunden-Erfassung	Ereigniszählung	Befehlsausführkontrolle	Meldungsbearbeitung	Anlagensteuerung	Motorsteuerung	Umschaltung	Folgesteuerung	Sicherheits-/Frostschutzsteuerung	P-Regelung	PI-/PID-Regelung	Sollwertführung/-kennlinie	Stellausgabe stetig	Stellausgabe 2-Punkt	Stellausgabe Pulsweitenmodulation	Begrenzung Sollwert/Stellgröße	Parameterumschaltung	h,x geführte Strategie	Arithmetische Berechnung	Ereignisabhängiges Schalten	Zeitabhängiges Schalten	Gleitendes Ein-/Ausschalten	Zyklisches Schalten	Nachtkühlbetrieb	Raumtemperaturbegrenzung	Energierückgewinnung	Netzersatzbetrieb	Netzwiederkehrprogramm	Höchstlastbegrenzung	Tarifabhängiges Schalten	Ein-/Ausgabe Objekttyp	Komplexer Objekttyp	Ereignis-Langzeitspeicherung	Historisierung in Datenbank	Grafik/Anlagenbild	Dynamische Einblendung	Ereignis-Anweisungstext	Nachricht an externe Stelle	
	Abschnitt	1					2					3						4					5						6															7				8				9
z.B. DP-Name mit Nr.	Spalte	1	2	3	4	5	1	2	3	4	5	1	2	3	4	5	6	1	2	3	4	5	1	2	3	4	5	6	7	8	1	2	3	4	5	6	7	8	9	10	11	12	13	1	2	3	4	1	2	3	4	
Zeile Nr. **Übertrag:**		1		1									4					1						2																				4	7		3	1	41			
Abluft Diff.Druck Regler D10117STRU1B432_312N028001####312																																																					
12 Differenzdruck Regler D10117STRU1B432_312N028001PP01312#####13812													2											1																					1				5			7.2 = LP
13 Differenzdruck Sollwert TL D10117STRU1B432_312N028001PT02312#####13812																																													1		1		1			7.2 = TL, NC = 700
Fortluft Diff.Druck Regler D10117STRU1B432_312N029001####312																																																					
14 Differenzdruck Regler D10117STRU1B432_312N029001PP01312#####13812													2											1																					1				5			7.2 = LP
15 Differenzdruck Sollwert TL D10117STRU1B432_312N029001PT02312#####13812																																													1		1		1			7.2 = TL, NC = 700
Sollwertanpassung Druck RLT D10117STRU1B432_312N040001####312																																																					
16 Position Regler D10117STRU1B432_312N040001XP01312#####13812													2											1																					1				5			7.2 = LP
17 Position Regler TL D10117STRU1B432_312N040001XT02312#####13812																																													1		1		1			7.2 = TL, NC = 700
18 Position Sollwert D10117STRU1B432_312N040001XF01312#####13812																																												1					5			7.1 = AV
19 Position Sollwert TL D10117STRU1B432_312N040001XT03312#####13812																																													1		1		1			7.2 = TL, NC = 700
Sollwertanpassung Druck RLT D10117STRU1B432_312N040002####312																																																					
20 Position Regler D10117STRU1B432_312N040002XP01312#####13812													2											1																					1				5			7.2 = LP
21 Position Regler TL D10117STRU1B432_312N040002XT02312#####13812																																													1		1		1			7.2 = TL, NC = 700
22 Position Sollwert D10117STRU1B432_312N040002XF01312#####13812																																												1					5			7.1 = AV
23 Position Sollwert TL D10117STRU1B432_312N040002XT03312#####13812																																													1		1		1			7.2 = TL, NC = 700
Summe Funktionen		1		1									12					1						6																					6	17		9	1	77			

Das Dokument ist urheberrechtlich geschützt. Weitergabe sowie Vervielfältigung dieses Dokuments, seine Verwertung und Mitteilung seines Inhalts sind verboten, soweit nicht ausdrücklich gestattet.

			Projektname BMU01	Job-Nummer BMU_ERW	Gesamte GA-Funktionsliste DIN EN ISO 16484	==312	=432.312	&PPF
			BMU Erweiterungsbau				Teilklimaanlage	Funktionslisten
						++D10117STR.U1	+	Seite 2
Änderung	Datum	Name	Ersteller Georg.Fachinger	Genehmigt von	Datum 17.12.2025	Ed. GEORG.FACHINGER	Wirtschaftseinheit & Gebäudenummer	Seite 447 von 7902

DIN EN ISO 16484-3:2005-12
GA-Funktionsliste

1) Dauerbefehl: z.B. 0,I,II=2 BA
Impulsbefehl: z.B. 0,I,II=3 BA
Stellbefehl: z.B. Zu-0-Auf=2 BA
Pulsweitenmod.=1 BA
2) aktiv oder passiv
3) nur gemeinsame, kommunikative Datenpunkte von Fremdsystemen für interoperable Funktionen
4) pro Eingangs-Benutzeradresse zum a) Zusammenfassen, b) Verzögern und c) Unterdrücken von Meldungen
5) pro Ausgangs-Benutzeradresse
6) Stellausgabe: z.B. 3-Punkt = 2 x 2-Punkt
7) pro Eingangs-Benutzeradresse
8) z.B. Gerätestatus, Zeitschalttab., Sicherheitspkt., Regler, Datei (DIN EN ISO 16484-5)
9) Falls erforderlich sind bei gemeinsamen (shared) Datenpunkten die Funktionen im Client mit "A" und die im Server mit "B" zu kennzeichnen (siehe BIBBs).

[MP]_F40_001_V02_DIN16484

Gewerk Gebäudeautomation

Anlage
312

Funktion
312
RLT02 - Besprechung

| Datenpunkt | | Ein-/Ausgabefunktionen | | | | | | | | | | Verarbeitungsfunktionen | | | | | | | | | |

DIN EN ISO 16484-3:2005-12
GA-Funktionsliste

1) Dauerbefehl: z.B. 0,I,II=2 BA
Impulsbefehl: z.B. 0,I,II=3 BA
Stellbefehl: z.B. Zu-0-Auf=2 BA
Pulsweitenmod.=1 BA
2) aktiv oder passiv
3) nur gemeinsame, kommunikative Datenpunkte von Fremdsystemen für interoperable Funktionen
4) pro Eingangs-Benutzeradresse zum a) Zusammenfassen, b) Verzögern und c) Unterdrücken von Meldungen
5) pro Ausgangs-Benutzeradresse
6) Stellausgabe: z.B. 3-Punkt = 2 x 2-Punkt
7) pro Eingangs-Benutzeradresse
8) z.B. Gerätestatus, Zeitschalttab., Sicherheitspkt., Regler, Datei (DIN EN ISO 16484-5)
9) Falls erforderlich sind bei gemeinsamen (shared) Datenpunkten die Funktionen im Client mit "A" und die im Server mit "B" zu kennzeichnen (siehe BIBBs).

[MP]_F40_001_V02_DIN16484

Gewerk Gebäudeautomation

Anlage
312

Funktion
312
RLT02 - Besprechung

Datenpunkt	Abschnitt	Ein-/Ausgabefunktionen										Verarbeitungsfunktionen																																		Management-funktionen				Bedien-funktionen				Bemerkungen
		Physikalisch					Gemeinsam 3) 9)					Überwachen						Steuern					Regeln								Rechnen/Optimieren																							
		1)				2)											4)			5)	5)						6)				7)	7)							7)									9)	8) 9)							
Anlage: 312		Binäre Ausgabe Schalten/Stellen	Analoge Ausgabe Stellen	Binäre Eingabe Melden	Binäre Eingabe Zählen	Analoge Eingabe Messen	Binärer Ausgabewert, Schalten	Analoger Ausgabewert, Stellen/Sollwert	Binärer Eingabewert, Zustand	Zählerteingabe	Analoger Eingabewert, Messen	Grenzwert fest	Grenzwert gleitend	Betriebsstunden-Erfassung	Ereigniszählung	Befehlsausführkontrolle	Meldungsbearbeitung	Anlagensteuerung	Motorsteuerung	Umschaltung	Folgesteuerung	Sicherheits-/Frostschutzsteuerung	P-Regelung	PI-/PID-Regelung	Sollwertführung/-kennlinie	Stellausgabe stetig	Stellausgabe 2-Punkt	Stellausgabe Pulsweitenmodulation	Begrenzung Sollwert/Stellgröße	Parameterumschaltung	h,x geführte Strategie	Arithmetische Berechnung	Ereignisabhängiges Schalten	Zeitabhängiges Schalten	Gleitendes Ein-/Ausschalten	Zyklisches Schalten	Nachtkühlbetrieb	Raumtemperaturbegrenzung	Energierückgewinnung	Netzersatzbetrieb	Netzwiederkehrprogramm	Höchstlastbegrenzung	Tarifabhängiges Schalten	Ein-/Ausgabe Objekttyp	Komplexer Objekttyp	Ereignis-Langzeitspeicherung	Historisierung in Datenbank	Grafik/Anlagenbild	Dynamische Einblendung	Ereignis-Anweisungstext	Nachricht an externe Stelle	ANMERKUNG Definition der Funktionen gemäß VDI 3814 Blatt 1:2009-11 (DIN EN ISO 16484-3) Kennzeichne projektspezifische Beschreibung nicht genormter Funktionen in der Bemerkungsspalte der Datenpunkt-Zeile z.B. mit Zeile Nr., Abschnitt Nr., Spalte Nr., Beiblatt/Beschreibung Nr. BIBBs = BACnet Interoperability Building Blocks, siehe DIN EN ISO 16484-5
z.B. DP-Name mit Nr.	Spalte	1	2	3	4	5	1	2	3	4	5	1	2	3	4	5	6	1	2	3	4	5	1	2	3	4	5	6	7	8	1	2	3	4	5	6	7	8	9	10	11	12	13	1	2	3	4	1	2	3	4	9
		1					2					3						4					5								6														7				8				
Zeile Nr.	**Übertrag:**	1		1		3						6	20				3	1						7								1												10	25		13	1	112			
	Druckwächter D10117STRU1B432_312F013001####312																																																				
36	Druck schaltend hoch Störmeldung D10117STRU1B432_312F013001PM01312######13812			1																																								1					5			1.3 = 7.1 = BI, NC = 300
	Luft-Klappe, schaltend, Standard, HW, D10117STRU1B432_312Q012001####312																																																				
37	Motor Schaltbefehl D10117STRU1B432_312Q012001YS01312######13812	1																																										1					5			1.1 = 7.1 = BO, NC = 300
38	Endschalter Rückmeldung Auf D10117STRU1B432_312Q012001YR01312######13812			1																																								1					5			1.3 = 7.1 = BI
39	Endschalter Rückmeldung Zu D10117STRU1B432_312Q012001YR02312######13812								1																																			1					5			2.3 = 7.1 = BI
40	Endschalter Ausführkontrolle Auf EE D10117STRU1B432_312Q012001YM02312######13812																1																													1					1			7.2 = EE, NC = 300
41	Endschalter Ausführkontrolle Zu EE D10117STRU1B432_312Q012001YM03312######13812																1																													1					1			7.2 = EE, NC = 300
42	Bedieneinheit Hand schalten EE D10117STRU1B432_312Q012001YE04312######13812																																												1					1			7.2 = EE, NC = 500
43	Endschalter Rückmeldung Auf TL D10117STRU1B432_312Q012001YT05312######13812																																												1	1				1			7.2 = TL, NC = 700
44	Endschalter Rückmeldung Zu TL D10117STRU1B432_312Q012001YT06312######13812																																												1	1				1			7.2 = TL, NC = 700
	Luft-Klappe, schaltend, Standard, HW, D10117STRU1B432_312Q021001####312																																																				
45	Motor Schaltbefehl D10117STRU1B432_312Q021001YS01312######13812	1																																										1					5			1.1 = 7.1 = BO, NC = 300
46	Endschalter Rückmeldung Auf D10117STRU1B432_312Q021001YR01312######13812			1																																								1					5			1.3 = 7.1 = BI
47	Endschalter Rückmeldung Zu D10117STRU1B432_312Q021001YR02312######13812								1																																			1					5			2.3 = 7.1 = BI
48	Endschalter Ausführkontrolle Auf EE D10117STRU1B432_312Q021001YM02312######13812																1																													1					1			7.2 = EE, NC = 300
	Summe Funktionen	3		4		3			2			6	20			3	3	1						7								1												17	31	2	13	1	153			

Das Dokument ist urheberrechtlich geschützt. Weitergabe sowie Vervielfältigung dieses Dokuments, seine Verwertung und Mitteilung seines Inhalts sind verboten, soweit nicht ausdrücklich gestattet.

Projektname BMU01	Job-Nummer BMU_ERW	Gesamte GA-Funktionsliste DIN EN ISO 16484	==312	=432.312	&PPF
BMU Erweiterungsbau				Teilklimaanlage	Funktionslisten
			++D10117STR.U1	+	Seite 4
Änderung / Datum / Name	Ersteller Georg.Fachinger	Datum 17.12.2025	Ed. GEORG.FACHINGER	Wirtschaftseinheit & Gebäudenummer	Seite 449 von 7902

DIN EN ISO 16484-3:2005-12
GA-Funktionsliste

1) Dauerbefehl: z.B. 0,I,II=2 BA
Impulsbefehl: z.B. 0,I,II=3 BA
Stellbefehl: z.B. Zu-0-Auf=2 BA
Pulsweitenmod.=1 BA
2) aktiv oder passiv
3) nur gemeinsame, kommunikative Datenpunkte von Fremdsystemen für interoperable Funktionen
4) pro Eingangs-Benutzeradresse zum a) Zusammenfassen, b) Verzögern und c) Unterdrücken von Meldungen
5) pro Ausgangs-Benutzeradresse
6) Stellausgabe: z.B. 3-Punkt = 2 x 2-Punkt
7) pro Eingangs-Benutzeradresse
8) z.B. Gerätestatus, Zeitschalttab., Sicherheitspkt., Regler, Datei (DIN EN ISO 16484-5)
9) Falls erforderlich sind bei gemeinsamen (shared) Datenpunkten die Funktionen im Client mit "A" und die im Server mit "B" zu kennzeichnen (siehe BIBBs).

[MP]_F40_001_V02_DIN16484

Gewerk Gebäudeautomation

Anlage
312

Funktion
312
RLT02 - Besprechung

| Datenpunkt | | Ein-/Ausgabefunktionen | | | | | | | | | | Verarbeitungsfunktionen | | | | | | | | | |

DIN EN ISO 16484-3:2005-12
GA-Funktionsliste

1) Dauerbefehl: z.B. 0,I,II=2 BA
Impulsbefehl: z.B. 0,I,II=3 BA
Stellbefehl: z.B. Zu-0-Auf=2 BA
Pulsweitenmod.=1 BA
2) aktiv oder passiv
3) nur gemeinsame, kommunikative Datenpunkte von Fremdsystemen für interoperable Funktionen
4) pro Eingangs-Benutzeradresse zum a) Zusammenfassen, b) Verzögern und c) Unterdrücken von Meldungen
5) pro Ausgangs-Benutzeradresse
6) Stellausgabe: z.B. 3-Punkt = 2 x 2-Punkt
7) pro Eingangs-Benutzeradresse
8) z.B. Gerätestatus, Zeitschalttab., Sicherheitspkt., Regler, Datei (DIN EN ISO 16484-5)
9) Falls erforderlich sind bei gemeinsamen (shared) Datenpunkten die Funktionen im Client mit "A" und die im Server mit "B" zu kennzeichnen (siehe BIBBs).

[MP]_F40_001_V02_DIN16484

Gewerk Gebäudeautomation

Anlage
312

Funktion
312
RLT02 - Besprechung

Datenpunkt		Ein-/Ausgabefunktionen										Verarbeitungsfunktionen																																		Management-funktionen				Bedien-funktionen				Bemerkungen
		Physikalisch					Gemeinsam 3) 9)					Überwachen						Steuern					Regeln								Rechnen/Optimieren																						
		Binäre Ausgabe Schalten/Stellen 1)	Analoge Ausgabe Stellen	Binäre Eingabe Melden	Binäre Eingabe Zählen	Analoge Eingabe Messen 2)	Binärer Ausgabewert, Schalten	Analoger Ausgabewert, Stellen/Sollwert	Binärer Eingabewert, Zustand	Zählerteingabe	Analoger Eingabewert, Messen	Grenzwert fest	Grenzwert gleitend	Betriebsstunden-Erfassung	Ereigniszählung	Befehlsausführkontrolle	Meldungsbearbeitung 4)	Anlagensteuerung	Motorsteuerung	Umschaltung 5)	Folgesteuerung 5)	Sicherheits-/Frostschutzsteuerung	P-Regelung	PI-/PID-Regelung	Sollwertführung/-kennlinie	Stellausgabe stetig	Stellausgabe 2-Punkt 6)	Stellausgabe Pulsweitenmodulation	Begrenzung Sollwert/Stellgröße	Parameterumschaltung	h,x geführte Strategie 7)	Arithmetische Berechnung 7)	Ereignisabhängiges Schalten	Zeitabhängiges Schalten	Gleitendes Ein-/Ausschalten	Zyklisches Schalten	Nachtkühlbetrieb	Raumtemperaturbegrenzung	Energierückgewinnung 7)	Netzersatzbetrieb	Netzwiederkehrprogramm	Höchstlastbegrenzung	Tarifabhängiges Schalten	Ein-/Ausgabe Objekttyp 9)	Komplexer Objekttyp 8) 9)	Ereignis-Langzeitspeicherung	Historisierung in Datenbank	Grafik/Anlagenbild	Dynamische Einblendung	Ereignis-Anweisungstext	Nachricht an externe Stelle	ANMERKUNG Definition der Funktionen gemäß VDI 3814 Blatt 1:2009-11 (DIN EN ISO 16484-3) Kennzeichne projektspezifische Beschreibung nicht genormter Funktionen in der Bemerkungsspalte der Datenpunkt-Zeile z.B. mit Zeile Nr., Abschnitt Nr., Spalte Nr., Beiblatt/Beschreibung Nr. BIBBs = BACnet Interoperability Building Blocks, siehe DIN EN ISO 16484-5
z.B. DP-Name mit Nr.	Abschnitt	1					2					3						4					5								6														7				8				9
	Spalte	1	2	3	4	5	1	2	3	4	5	1	2	3	4	5	6	1	2	3	4	5	1	2	3	4	5	6	7	8	1	2	3	4	5	6	7	8	9	10	11	12	13	1	2	3	4	1	2	3	4	
	Übertrag:	3		4		6			2			10	24			4	5	1						7								1													20	40	4	16	1	180			
	Druckwächter D10117STRU1B432_312F013002####312																																																					
61	Druck schaltend hoch Störmeldung D10117STRU1B432_312F013002PM01312######13812			1																																								1					5			1.3 = 7.1 = BI, NC = 300
	Kontaktbefeuchter, Standard, HW, Lufttechnisch D10117STRU1B432_312E015001####312																																																					
62	Autarke Einheit Freigabe D10117STRU1B432_312E015001ES01312######13812	1																																										1					5			
63	Datenaufzeichnung D10117STRU1B432_312E015001ET01312######13812																																												1	1			1			
	Wasserzähler, Standard, BUS, Wasser D10117STRU1B432_312P034001####312																																																					
64	Zähler Störmeldung D10117STRU1B432_312P034001FM01312######13812																																											1					6			7.1 = BV, NC = 300
65	Zähler Seriennummer D10117STRU1B432_312P034001F#02312######13812										1																																	1					5			2.5 = 7.1 = AV, NC = 420
66	Menge Zählwert D10117STRU1B432_312P034001FZ01312######13812										1																																	1					5			2.5 = 7.1 = AV
67	Menge Zählwert TL D10117STRU1B432_312P034001FT01312######13812																																												1		1		1			7.2 = TL, NC = 700
68	Menge Messwert D10117STRU1B432_312P034001FX01312######13812										1																																	1					5			2.5 = 7.1 = AV
69	Menge Messwert TL D10117STRU1B432_312P034001FT02312######13812																																												1		1		1			7.2 = TL, NC = 700
	Energieventil, Standard, HW, BUS, Wärme D10117STRU1B432_312K010001####312																																																					
70	Motor Stellsignal D10117STRU1B432_312K010001YY01312######13812		1																1							1																		1					6			1.2 = 7.1 = AO
71	Motor Rückführwert D10117STRU1B432_312K010001YR01312######13812					1																																						1					6			1.5 = 7.1 = AI, NC = 300
72	Motor Abweichung EE D10117STRU1B432_312K010001YM02312######13812												2			1																													1				1				7.2 = EE, NC = 300
	Summe Funktionen	4	1	5		7			2		3	10	26			5	5	1	1					7		1						1												28	44	5	18	1	227			

Zeile Nr.

Das Dokument ist urheberrechtlich geschützt. Weitergabe sowie Vervielfältigung dieses Dokuments, seine Verwertung und Mitteilung seines Inhalts sind verboten, soweit nicht ausdrücklich gestattet.

			Projektname BMU01	Job-Nummer BMU_ERW	Gesamte GA-Funktionsliste DIN EN ISO 16484	==312	=432.312	&PPF
			BMU Erweiterungsbau				Teilklimaanlage	Funktionslisten
						++D10117STR.U1	+	Seite 6
Änderung	Datum	Name	Ersteller Georg.Fachinger	Genehmigt von	Datum 17.12.2025	Ed. GEORG.FACHINGER	Wirtschaftseinheit & Gebäudenummer	Seite 451 von 7902

DIN EN ISO 16484-3:2005-12
GA-Funktionsliste

1) Dauerbefehl: z.B. 0,I,II=2 BA
Impulsbefehl: z.B. 0,I,II=3 BA
Stellbefehl: z.B. Zu-0-Auf=2 BA
Pulsweitenmod.=1 BA
2) aktiv oder passiv
3) nur gemeinsame, kommunikative Datenpunkte von Fremdsystemen für interoperable Funktionen
4) pro Eingangs-Benutzeradresse zum a) Zusammenfassen, b) Verzögern und c) Unterdrücken von Meldungen
5) pro Ausgangs-Benutzeradresse
6) Stellausgabe: z.B. 3-Punkt = 2 x 2-Punkt
7) pro Eingangs-Benutzeradresse
8) z.B. Gerätestatus, Zeitschalttab., Sicherheitspkt., Regler, Datei (DIN EN ISO 16484-5)
9) Falls erforderlich sind bei gemeinsamen (shared) Datenpunkten die Funktionen im Client mit "A" und die im Server mit "B" zu kennzeichnen (siehe BIBBs).

[MP]_F40_001_V02_DIN16484

Gewerk Gebäudeautomation

Anlage
312

Funktion
312
RLT02 - Besprechung

Datenpunkt		Ein-/Ausgabefunktionen										Verarbeitungsfunktionen																																		Management-funktionen				Bedien-funktionen				Bemerkungen
		Physikalisch					Gemeinsam 3) 9)					Überwachen						Steuern					Regeln								Rechnen/Optimieren																							
		1)				2)											4)			5)	5)						6)				7)	7)							7)									9)	8) 9)							
Anlage: 312		Binäre Ausgabe Schalten/Stellen	Analoge Ausgabe Stellen	Binäre Eingabe Melden	Binäre Eingabe Zählen	Analoge Eingabe Messen	Binärer Ausgabewert, Schalten	Analoger Ausgabewert, Stellen/Sollwert	Binärer Eingabewert, Zustand	Zählerteingabe	Analoger Eingabewert, Messen	Grenzwert fest	Grenzwert gleitend	Betriebsstunden-Erfassung	Ereigniszählung	Befehlsausführkontrolle	Meldungsbearbeitung	Anlagensteuerung	Motorsteuerung	Umschaltung	Folgesteuerung	Sicherheits-/Frostschutzsteuerung	P-Regelung	PI-/PID-Regelung	Sollwertführung/-kennlinie	Stellausgabe stetig	Stellausgabe 2-Punkt	Stellausgabe Pulsweitenmodulation	Begrenzung Sollwert/Stellgröße	Parameterumschaltung	h,x geführte Strategie	Arithmetische Berechnung	Ereignisabhängiges Schalten	Zeitabhängiges Schalten	Gleitendes Ein-/Ausschalten	Zyklisches Schalten	Nachtkühlbetrieb	Raumtemperaturbegrenzung	Energierückgewinnung	Netzersatzbetrieb	Netzwiederkehrprogramm	Höchstlastbegrenzung	Tarifabhängiges Schalten	Ein-/Ausgabe Objekttyp	Komplexer Objekttyp	Ereignis-Langzeitspeicherung	Historisierung in Datenbank	Grafik/Anlagenbild	Dynamische Einblendung	Ereignis-Anweisungstext	Nachricht an externe Stelle	ANMERKUNG Definition der Funktionen gemäß VDI 3814 Blatt 1:2009-11 (DIN EN ISO 16484-3) Kennzeichne projektspezifische Beschreibung nicht genormter Funktionen in der Bemerkungsspalte der Datenpunkt-Zeile z.B. mit Zeile Nr., Abschnitt Nr., Spalte Nr., Beiblatt/Beschreibung Nr. BIBBs = BACnet Interoperability Building Blocks, siehe DIN EN ISO 16484-5
z.B. DP-Name mit Nr.	Abschnitt	1					2					3						4					5								6															7				8				9
	Spalte	1	2	3	4	5	1	2	3	4	5	1	2	3	4	5	6	1	2	3	4	5	1	2	3	4	5	6	7	8	1	2	3	4	5	6	7	8	9	10	11	12	13	1	2	3	4	1	2	3	4	
Zeile Nr.	**Übertrag:**	4	1	5		7			2		3	10	26			5	5	1	1					7		1						1												28	44	5	18	1	227			
	Energieventil, Standard, HW, BUS, Wärme D10117STRU1B432_312K010001####312																																																					
73	Bedieneinheit Hand stellen EE D10117STRU1B432_312K010001YE03312#####13812																																												1				1			7.2 = EE, NC = 500
74	Motor Rückführwert TL D10117STRU1B432_312K010001YT04312#####13812																																												1		1		1			7.2 = TL, NC = 700
75	Zähler Störmeldung D10117STRU1B432_312K010001YM01312#####13812								1																																			1				6			2.3 = 7.1 = BV, NC = 300
76	Zähler Seriennummer D10117STRU1B432_312K010001Y#05312#####13812										1																																	1				5			2.5 = 7.1 = AV, NC = 420
77	Energiemenge Zählwert D10117STRU1B432_312K010001YZ01312#####13812										1																																	1				5			2.5 = 7.1 = AV
78	Energiemenge Zählwert TL D10117STRU1B432_312K010001YT06312#####13812																																												1		1		1			7.2 = TL, NC = 700
79	Leistung Messwert D10117STRU1B432_312K010001JX01312#####13812										1	1																																1				5			2.5 = 7.1 = AV, NC = 300
80	Leistung Messwert TL D10117STRU1B432_312K010001JT07312#####13812																																												1		1		1			7.2 = TL, NC = 700
81	Menge Messwert D10117STRU1B432_312K010001FX02312#####13812										1																																	1				6			2.5 = 7.1 = AI, NC = 300
82	Menge Messwert TL D10117STRU1B432_312K010001FT08312#####13812																																												1		1		1			7.2 = TL, NC = 700
83	Menge Zählwert D10117STRU1B432_312K010001YZ02312#####13812										1																																	1				5			2.5 = 7.1 = AV
84	Menge Zählwert TL D10117STRU1B432_312K010001FT09312#####13812																																												1		1		1			7.2 = TL, NC = 700
85	Temperatur Messwert D10117STRU1B432_312K010001TX03312#####13812										1	2																																1				6			2.5 = 7.1 = AI, NC = 300
86	Temperatur Messwert TL D10117STRU1B432_312K010001TT10312#####13812																																												1		1		1			7.2 = TL, NC = 700
87	Temperatur Messwert D10117STRU1B432_312K010001TX04312#####13812										1	2																																1				6			2.5 = 7.1 = AI, NC = 300
	Summe Funktionen	4	1	5		7			3		10	15	26			5	5	1	1					7		1						1												36	51	5	24	1	278			

Das Dokument ist urheberrechtlich geschützt. Weitergabe sowie Vervielfältigung dieses Dokuments, seine Verwertung und Mitteilung seines Inhalts sind verboten, soweit nicht ausdrücklich gestattet.

			Projektname BMU01	Job-Nummer BMU_ERW	Gesamte GA-Funktionsliste DIN EN ISO 16484	==312	=432.312	&PPF
			BMU Erweiterungsbau				Teilklimaanlage	Funktionslisten
						++D10117STR.U1	+	Seite 7
Änderung	Datum	Name	Ersteller Georg.Fachinger	Genehmigt von	Datum 17.12.2025	Ed. GEORG.FACHINGER	Wirtschaftseinheit & Gebäudenummer	Seite 452 von 7902

DIN EN ISO 16484-3:2005-12
GA-Funktionsliste

1) Dauerbefehl: z.B. 0,I,II=2 BA
Impulsbefehl: z.B. 0,I,II=3 BA
Stellbefehl: z.B. Zu-0-Auf=2 BA
Pulsweitenmod.=1 BA
2) aktiv oder passiv
3) nur gemeinsame, kommunikative Datenpunkte von Fremdsystemen für interoperable Funktionen
4) pro Eingangs-Benutzeradresse zum a) Zusammenfassen, b) Verzögern und c) Unterdrücken von Meldungen
5) pro Ausgangs-Benutzeradresse
6) Stellausgabe: z.B. 3-Punkt = 2 x 2-Punkt
7) pro Eingangs-Benutzeradresse
8) z.B. Gerätestatus, Zeitschalttab., Sicherheitspkt., Regler, Datei (DIN EN ISO 16484-5)
9) Falls erforderlich sind bei gemeinsamen (shared) Datenpunkten die Funktionen im Client mit "A" und die im Server mit "B" zu kennzeichnen (siehe BIBBs).

[MP]_F40_001_V02_DIN16484

Gewerk Gebäudeautomation

Anlage
312

Funktion
312
RLT02 - Besprechung

Datenpunkt		Ein-/Ausgabefunktionen										Verarbeitungsfunktionen																																								Management-funktionen				Bedien-funktionen				Bemerkungen
		Physikalisch					Gemeinsam 3) 9)					Überwachen						Steuern					Regeln						Rechnen/Optimieren																													
		1)				2)											4)			5)	5)							6)			7)								7)								7)							9)	8) 9)							
		Binäre Ausgabe Schalten/Stellen	Analoge Ausgabe Stellen	Binäre Eingabe Melden	Binäre Eingabe Zählen	Analoge Eingabe Messen	Binärer Ausgabewert, Schalten	Analoger Ausgabewert, Stellen/Sollwert	Binärer Eingabewert, Zustand	Zählerteingabe	Analoger Eingabewert, Messen	Grenzwert fest	Grenzwert gleitend	Betriebsstunden-Erfassung	Ereigniszählung	Befehlsausführkontrolle	Meldungsbearbeitung	Anlagensteuerung	Motorsteuerung	Umschaltung	Folgesteuerung	Sicherheits-/Frostschutzsteuerung	P-Regelung	PI-/PID-Regelung	Sollwertführung/-kennlinie	Stellausgabe stetig	Stellausgabe 2-Punkt	Stellausgabe Pulsweitenmodulation	Begrenzung Sollwert/Stellgröße	Parameterumschaltung	h,x geführte Strategie	Arithmetische Berechnung	Ereignisabhängiges Schalten	Zeitabhängiges Schalten	Gleitendes Ein-/Ausschalten	Zyklisches Schalten	Nachtkühlbetrieb	Raumtemperaturbegrenzung	Energierückgewinnung	Netzersatzbetrieb	Netzwiederkehrprogramm	Höchstlastbegrenzung	Tarifabhängiges Schalten	Ein-/Ausgabe Objekttyp	Komplexer Objekttyp	Ereignis-Langzeitspeicherung	Historisierung in Datenbank	Grafik/Anlagenbild	Dynamische Einblendung	Ereignis-Anweisungstext	Nachricht an externe Stelle	ANMERKUNG Definition der Funktionen gemäß VDI 3814 Blatt 1:2009-11 (DIN EN ISO 16484-3) Kennzeichne projektspezifische Beschreibung nicht genormter Funktionen in der Bemerkungsspalte der Datenpunkt-Zeile z.B. mit Zeile Nr., Abschnitt Nr., Spalte Nr., Beiblatt/Beschreibung Nr. BIBBs = BACnet Interoperability Building Blocks, siehe DIN EN ISO 16484-5
z.B. DP-Name mit Nr.	Abschnitt	1					2					3						4					5						6															7				8				9
	Spalte	1	2	3	4	5	1	2	3	4	5	1	2	3	4	5	6	1	2	3	4	5	1	2	3	4	5	6	7	8	1	2	3	4	5	6	7	8	9	10	11	12	13	1	2	3	4	1	2	3	4	
Zeile Nr.	**Übertrag:**	4	1	5		7			3		10	15	26			5	5	1	1					7		1						1												36	51	5	24	1	278			
	Energieventil, Standard, HW, BUS, Wärme D10117STRU1B432_312K010001####312																																																						
88	Temperatur Messwert TL D10117STRU1B432_312K010001TT11312#####13812																																												1		1		1			7.2 = TL, NC = 700
89	Temperaturdifferenz Messwert berechnet D10117STRU1B432_312K010001TX05312#####13812																																											1					5			7.1 = AV
90	Temperaturdifferenz Messwert berechnet TL D10117STRU1B432_312K010001TT12312#####13812																																												1		1		1			7.2 = TL, NC = 700
	Temperaturfühler, Standard, HW, Wärme D10117STRU1B432_312B009001####312																																																						
91	Temperatur Messwert D10117STRU1B432_312B009001TX01312#####13812					1						2																																1					6			1.5 = 7.1 = AI, NC = 300
92	Temperatur Messwert TL D10117STRU1B432_312B009001TT02312#####13812																																												1		1		1			7.2 = TL, NC = 700
	Pumpe, Freigabe, Standard, HW, Allgemein D10117STRU1B432_312G040001####312																																																						
93	Motor Schaltbefehl D10117STRU1B432_312G040001NS01312#####13812	1																	1																									1					5			1.1 = 7.1 = BO, NC = 300
94	Motor Ausführkontrolle EE D10117STRU1B432_312G040001NM02312#####13812															1																													1					1			7.2 = EE, NC = 300
95	Motor Betriebsmeldung D10117STRU1B432_312G040001NB01312#####13812			1										1																														1					5			1.3 = 7.1 = BI
96	Motor Betriebsmeldung TL D10117STRU1B432_312G040001NT03312#####13812																																												1	1			1			7.2 = TL, NC = 700
97	Motor Störmeldung D10117STRU1B432_312G040001NM01312#####13812			1																																								1					5			1.3 = 7.1 = BI, NC = 300
98	Bedieneinheit Hand schalten EE D10117STRU1B432_312G040001NE04312#####13812																																												1				1			7.2 = EE, NC = 500
	Lufttemperaturfühler, Standard, HW, D10117STRU1B432_312B040001####312																																																						
99	Temperatur Messwert D10117STRU1B432_312B040001TX01312#####13812					1						2																																1					6			1.5 = 7.1 = AI, NC = 300
	Summe Funktionen	5	1	7		9			3		10	19	26	1		6	5	1	2					7		1						1												42	57	6	27	1	316			

Das Dokument ist urheberrechtlich geschützt. Weitergabe sowie Vervielfältigung dieses Dokuments, seine Verwertung und Mitteilung seines Inhalts sind verboten, soweit nicht ausdrücklich gestattet.

			Projektname BMU01	Job-Nummer BMU_ERW	Gesamte GA-Funktionsliste DIN EN ISO 16484	==312	=432.312	&PPF
			BMU Erweiterungsbau				Teilklimaanlage	Funktionslisten
						++D10117STR.U1	+	Seite 8
Änderung	Datum	Name	Ersteller Georg.Fachinger	Genehmigt von	Datum 17.12.2025	Ed. GEORG.FACHINGER	Wirtschaftseinheit & Gebäudenummer	Seite 453 von 7902

DIN EN ISO 16484-3:2005-12
GA-Funktionsliste

1) Dauerbefehl: z.B. 0,I,II=2 BA
Impulsbefehl: z.B. 0,I,II=3 BA
Stellbefehl: z.B. Zu-0-Auf=2 BA
Pulsweitenmod.=1 BA
2) aktiv oder passiv
3) nur gemeinsame, kommunikative Datenpunkte von Fremdsystemen für interoperable Funktionen
4) pro Eingangs-Benutzeradresse zum a) Zusammenfassen, b) Verzögern und c) Unterdrücken von Meldungen
5) pro Ausgangs-Benutzeradresse
6) Stellausgabe: z.B. 3-Punkt = 2 x 2-Punkt
7) pro Eingangs-Benutzeradresse
8) z.B. Gerätestatus, Zeitschalttab., Sicherheitspkt., Regler, Datei (DIN EN ISO 16484-5)
9) Falls erforderlich sind bei gemeinsamen (shared) Datenpunkten die Funktionen im Client mit "A" und die im Server mit "B" zu kennzeichnen (siehe BIBBs).

[MP]_F40_001_V02_DIN16484

Gewerk Gebäudeautomation

Anlage
312

Funktion
312
RLT02 - Besprechung

| | | Ein-/Ausgabefunktionen | | | | | | | | | | Verarbeitungsfunktionen | | | | | | | | | |

DIN EN ISO 16484-3:2005-12
GA-Funktionsliste

1) Dauerbefehl: z.B. 0,I,II=2 BA
Impulsbefehl: z.B. 0,I,II=3 BA
Stellbefehl: z.B. Zu-0-Auf=2 BA
Pulsweitenmod.=1 BA
2) aktiv oder passiv
3) nur gemeinsame, kommunikative Datenpunkte von Fremdsystemen für interoperable Funktionen
4) pro Eingangs-Benutzeradresse zum a) Zusammenfassen, b) Verzögern und c) Unterdrücken von Meldungen
5) pro Ausgangs-Benutzeradresse
6) Stellausgabe: z.B. 3-Punkt = 2 x 2-Punkt
7) pro Eingangs-Benutzeradresse
8) z.B. Gerätestatus, Zeitschalttab., Sicherheitspkt., Regler, Datei (DIN EN ISO 16484-5)
9) Falls erforderlich sind bei gemeinsamen (shared) Datenpunkten die Funktionen im Client mit "A" und die im Server mit "B" zu kennzeichnen (siehe BIBBs).

[MP]_F40_001_V02_DIN16484

Gewerk Gebäudeautomation

Anlage
312

Funktion
312
RLT02 - Besprechung

Datenpunkt		Ein-/Ausgabefunktionen										Verarbeitungsfunktionen																																		Management-funktionen				Bedien-funktionen				Bemerkungen
		Physikalisch					Gemeinsam 3) 9)					Überwachen						Steuern					Regeln								Rechnen/Optimieren																					
		1)				2)											4)			5)	5)						6)				7)	7)							7)								9)	8) 9)							
		Binäre Ausgabe Schalten/Stellen	Analoge Ausgabe Stellen	Binäre Eingabe Melden	Binäre Eingabe Zählen	Analoge Eingabe Messen	Binärer Ausgabewert, Schalten	Analoger Ausgabewert, Stellen/Sollwert	Binärer Eingabewert, Zustand	Zählerteingabe	Analoger Eingabewert, Messen	Grenzwert fest	Grenzwert gleitend	Betriebsstunden-Erfassung	Ereigniszählung	Befehlsausführkontrolle	Meldungsbearbeitung	Anlagensteuerung	Motorsteuerung	Umschaltung	Folgesteuerung	Sicherheits-/Frostschutzsteuerung	P-Regelung	PI-/PID-Regelung	Sollwertführung/-kennlinie	Stellausgabe stetig	Stellausgabe 2-Punkt	Stellausgabe Pulsweitenmodulation	Begrenzung Sollwert/Stellgröße	Parameterumschaltung	h,x geführte Strategie	Arithmetische Berechnung	Ereignisabhängiges Schalten	Zeitabhängiges Schalten	Gleitendes Ein-/Ausschalten	Zyklisches Schalten	Nachtkühlbetrieb	Raumtemperaturbegrenzung	Energierückgewinnung	Netzersatzbetrieb	Netzwiederkehrprogramm	Höchstlastbegrenzung	Tarifabhängiges Schalten	Ein-/Ausgabe Objekttyp	Komplexer Objekttyp	Ereignis-Langzeitspeicherung	Historisierung in Datenbank	Grafik/Anlagenbild	Dynamische Einblendung	Ereignis-Anweisungstext	Nachricht an externe Stelle	
	Abschnitt	1					2					3						4					5								6														7				8				9
z.B. DP-Name mit Nr.	Spalte	1	2	3	4	5	1	2	3	4	5	1	2	3	4	5	6	1	2	3	4	5	1	2	3	4	5	6	7	8	1	2	3	4	5	6	7	8	9	10	11	12	13	1	2	3	4	1	2	3	4	
	Übertrag:	5	2	8		11			3		10	23	34	1		6	9	1	3					7		2						5												46	64	6	30	1	346			
	Energieventil, Standard, HW, BUS, Kälte D10117STRU1B432_312K020001####312																																																				
111	Motor Rückführwert D10117STRU1B432_312K020001YR01312#####13812					1																																						1					6			1.5 = 7.1 = AI, NC = 300
112	Motor Abweichung EE D10117STRU1B432_312K020001YM02312#####13812												2			1																													1				1			7.2 = EE, NC = 300
113	Bedieneinheit Hand stellen EE D10117STRU1B432_312K020001YE03312#####13812																																												1				1			7.2 = EE, NC = 500
114	Motor Rückführwert TL D10117STRU1B432_312K020001YT04312#####13812																																												1		1		1			7.2 = TL, NC = 700
115	Zähler Störmeldung D10117STRU1B432_312K020001YM01312#####13812								1																																			1					6			2.3 = 7.1 = BV, NC = 300
116	Zähler Seriennummer D10117STRU1B432_312K020001Y#05312#####13812										1																																	1					5			2.5 = 7.1 = AV, NC = 420
117	Energiemenge Zählwert D10117STRU1B432_312K020001YZ01312#####13812										1																																	1					5			2.5 = 7.1 = AV
118	Energiemenge Zählwert TL D10117STRU1B432_312K020001YT06312#####13812																																												1		1		1			7.2 = TL, NC = 700
119	Leistung Messwert D10117STRU1B432_312K020001JX01312#####13812										1	1																																1					5			2.5 = 7.1 = AV, NC = 300
120	Leistung Messwert TL D10117STRU1B432_312K020001JT07312#####13812																																												1		1		1			7.2 = TL, NC = 700
121	Menge Messwert D10117STRU1B432_312K020001FX02312#####13812										1																																	1					6			2.5 = 7.1 = AI, NC = 300
122	Menge Messwert TL D10117STRU1B432_312K020001FT08312#####13812																																												1		1		1			7.2 = TL, NC = 700
123	Menge Zählwert D10117STRU1B432_312K020001YZ02312#####13812										1																																	1					5			2.5 = 7.1 = AV
124	Menge Zählwert TL D10117STRU1B432_312K020001FT09312#####13812																																												1		1		1			7.2 = TL, NC = 700
125	Temperatur Messwert D10117STRU1B432_312K020001TX03312#####13812										1	2																																1					6			2.5 = 7.1 = AI, NC = 300
	Summe Funktionen	5	2	8		12			4		16	26	36	1		7	9	1	3					7		2						5												54	71	6	35	1	397			

Das Dokument ist urheberrechtlich geschützt. Weitergabe sowie Vervielfältigung dieses Dokuments, seine Verwertung und Mitteilung seines Inhalts sind verboten, soweit nicht ausdrücklich gestattet.

DIN EN ISO 16484-3:2005-12
GA-Funktionsliste

1) Dauerbefehl: z.B. 0,I,II=2 BA
Impulsbefehl: z.B. 0,I,II=3 BA
Stellbefehl: z.B. Zu-0-Auf=2 BA
Pulsweitenmod.=1 BA
2) aktiv oder passiv
3) nur gemeinsame, kommunikative Datenpunkte von Fremdsystemen für interoperable Funktionen
4) pro Eingangs-Benutzeradresse zum a) Zusammenfassen, b) Verzögern und c) Unterdrücken von Meldungen
5) pro Ausgangs-Benutzeradresse
6) Stellausgabe: z.B. 3-Punkt = 2 x 2-Punkt
7) pro Eingangs-Benutzeradresse
8) z.B. Gerätestatus, Zeitschalttab., Sicherheitspkt., Regler, Datei (DIN EN ISO 16484-5)
9) Falls erforderlich sind bei gemeinsamen (shared) Datenpunkten die Funktionen im Client mit "A" und die im Server mit "B" zu kennzeichnen (siehe BIBBs).

[MP]_F40_001_V02_DIN16484

Gewerk Gebäudeautomation

Anlage
312

Funktion
312
RLT02 - Besprechung

Datenpunkt		Ein-/Ausgabefunktionen										Verarbeitungsfunktionen																																		Management-funktionen				Bedien-funktionen				Bemerkungen
		Physikalisch					Gemeinsam 3) 9)					Überwachen						Steuern					Regeln								Rechnen/Optimieren																							
Anlage 312		1)				2)											4)			5)	5)						6)				7)	7)							7)								9)	8) 9)							
Funktion 312 RLT02 - Besprechung		Binäre Ausgabe Schalten/Stellen	Analoge Ausgabe Stellen	Binäre Eingabe Melden	Binäre Eingabe Zählen	Analoge Eingabe Messen	Binärer Ausgabewert, Schalten	Analoger Ausgabewert, Stellen/Sollwert	Binärer Eingabewert, Zustand	Zählerteingabe	Analoger Eingabewert, Messen	Grenzwert fest	Grenzwert gleitend	Betriebsstunden-Erfassung	Ereigniszählung	Befehlsausführkontrolle	Meldungsbearbeitung	Anlagensteuerung	Motorsteuerung	Umschaltung	Folgesteuerung	Sicherheits-/Frostschutzsteuerung	P-Regelung	PI-/PID-Regelung	Sollwertführung/-kennlinie	Stellausgabe stetig	Stellausgabe 2-Punkt	Stellausgabe Pulsweitenmodulation	Begrenzung Sollwert/Stellgröße	Parameterumschaltung	h,x geführte Strategie	Arithmetische Berechnung	Ereignisabhängiges Schalten	Zeitabhängiges Schalten	Gleitendes Ein-/Ausschalten	Zyklisches Schalten	Nachtkühlbetrieb	Raumtemperaturbegrenzung	Energierückgewinnung	Netzersatzbetrieb	Netzwiederkehrprogramm	Höchstlastbegrenzung	Tarifabhängiges Schalten	Ein-/Ausgabe Objekttyp	Komplexer Objekttyp	Ereignis-Langzeitspeicherung	Historisierung in Datenbank	Grafik/Anlagenbild	Dynamische Einblendung	Ereignis-Anweisungstext	Nachricht an externe Stelle	ANMERKUNG Definition der Funktionen gemäß VDI 3814 Blatt 1:2009-11 (DIN EN ISO 16484-3) Kennzeichne projektspezifische Beschreibung nicht genormter Funktionen in der Bemerkungsspalte der Datenpunkt-Zeile z.B. mit Zeile Nr., Abschnitt Nr., Spalte Nr., Beiblatt/Beschreibung Nr. BIBBs = BACnet Interoperability Building Blocks, siehe DIN EN ISO 16484-5
z.B. DP-Name mit Nr.	Abschnitt	1					2					3						4					5								6														7				8				9
	Spalte	1	2	3	4	5	1	2	3	4	5	1	2	3	4	5	6	1	2	3	4	5	1	2	3	4	5	6	7	8	1	2	3	4	5	6	7	8	9	10	11	12	13	1	2	3	4	1	2	3	4	
Zeile Nr.	**Übertrag:**	5	2	8		12			4		16	26	36	1		7	9	1	3					7		2						5												54	71	6	35	1	397			
	Energieventil, Standard, HW, BUS, Kälte D10117STRU1B432_312K020001####312																																																					
126	Temperatur Messwert TL D10117STRU1B432_312K020001TT10312#####13812																																												1		1		1			7.2 = TL, NC = 700
127	Temperatur Messwert D10117STRU1B432_312K020001TX04312#####13812										1	2																																1				6			2.5 = 7.1 = AI, NC = 300
128	Temperatur Messwert TL D10117STRU1B432_312K020001TT11312#####13812																																												1		1		1			7.2 = TL, NC = 700
129	Temperaturdifferenz Messwert berechnet D10117STRU1B432_312K020001TX05312#####13812																																											1				5			7.1 = AV
130	Temperaturdifferenz Messwert berechnet TL D10117STRU1B432_312K020001TT12312#####13812																																												1		1		1			7.2 = TL, NC = 700
	Diff.-Drucksensor mit Volumenstrom, Standard, D10117STRU1B432_312B021002####312																																																					
131	Differenzdruck Messwert D10117STRU1B432_312B021002PX01312#####13812					1						2																																1				6			1.5 = 7.1 = AI, NC = 300
132	Differenzdruck Messwert TL D10117STRU1B432_312B021002PT02312#####13812																																												1		1		1			7.2 = TL, NC = 700
133	Menge Messwert D10117STRU1B432_312B021002FX02312#####13812					1																																						1				6			1.5 = 7.1 = AI, NC = 300
134	Menge Messwert TL D10117STRU1B432_312B021002FT03312#####13812																																												1		1		1			7.2 = TL, NC = 700
135	Menge Abweichung EE D10117STRU1B432_312B021002FM04312#####13812												2				1																												1				1			7.2 = EE, NC = 300
	Ventilator, EC, Standard, HW, Allgemein D10117STRU1B432_312G010001####312																																																					
136	Motor Schaltbefehl D10117STRU1B432_312G010001NS01312#####13812	1																	1																										1				5			1.1 = 7.1 = BO, NC = 300
137	Motor Betriebsmeldung D10117STRU1B432_312G010001NB01312#####13812			1										1																														1				5			1.3 = 7.1 = BI
138	Motor Ausführkontrolle EE D10117STRU1B432_312G010001NM04312#####13812															1																													1				1			7.2 = EE, NC = 300
	Summe Funktionen	6	2	9		14			4		17	30	38	2		8	10	1	4					7		2						5												60	78	6	40	1	437			

Das Dokument ist urheberrechtlich geschützt. Weitergabe sowie Vervielfältigung dieses Dokuments, seine Verwertung und Mitteilung seines Inhalts sind verboten, soweit nicht ausdrücklich gestattet.

			Projektname BMU01	Job-Nummer BMU_ERW	Gesamte GA-Funktionsliste DIN EN ISO 16484	==312	=432.312	&PPF
			BMU Erweiterungsbau				Teilklimaanlage	Funktionslisten
						++D10117STR.U1	+	Seite 11
Änderung	Datum	Name	Ersteller Georg.Fachinger	Genehmigt von	Datum 17.12.2025	Ed. GEORG.FACHINGER	Wirtschaftseinheit & Gebäudenummer	Seite 456 von 7902

DIN EN ISO 16484-3:2005-12
GA-Funktionsliste

1) Dauerbefehl: z.B. 0,I,II=2 BA
Impulsbefehl: z.B. 0,I,II=3 BA
Stellbefehl: z.B. Zu-0-Auf=2 BA
Pulsweitenmod.=1 BA
2) aktiv oder passiv
3) nur gemeinsame, kommunikative Datenpunkte von Fremdsystemen für interoperable Funktionen
4) pro Eingangs-Benutzeradresse zum a) Zusammenfassen, b) Verzögern und c) Unterdrücken von Meldungen
5) pro Ausgangs-Benutzeradresse
6) Stellausgabe: z.B. 3-Punkt = 2 x 2-Punkt
7) pro Eingangs-Benutzeradresse
8) z.B. Gerätestatus, Zeitschalttab., Sicherheitspkt., Regler, Datei (DIN EN ISO 16484-5)
9) Falls erforderlich sind bei gemeinsamen (shared) Datenpunkten die Funktionen im Client mit "A" und die im Server mit "B" zu kennzeichnen (siehe BIBBs).

[MP]_F40_001_V02_DIN16484

Gewerk Gebäudeautomation

Anlage
312

Funktion
312
RLT02 - Besprechung

Datenpunkt		Ein-/Ausgabefunktionen										Verarbeitungsfunktionen																																		Management-funktionen				Bedien-funktionen				Bemerkungen
		Physikalisch					Gemeinsam 3) 9)					Überwachen						Steuern					Regeln								Rechnen/Optimieren																							
		1)				2)											4)			5)	5)						6)				7)	7)							7)								9)	8) 9)							
Anlage: 312		Binäre Ausgabe Schalten/Stellen	Analoge Ausgabe Stellen	Binäre Eingabe Melden	Binäre Eingabe Zählen	Analoge Eingabe Messen	Binärer Ausgabewert, Schalten	Analoger Ausgabewert, Stellen/Sollwert	Binärer Eingabewert, Zustand	Zählerteingabe	Analoger Eingabewert, Messen	Grenzwert fest	Grenzwert gleitend	Betriebsstunden-Erfassung	Ereigniszählung	Befehlsausführkontrolle	Meldungsbearbeitung	Anlagensteuerung	Motorsteuerung	Umschaltung	Folgesteuerung	Sicherheits-/Frostschutzsteuerung	P-Regelung	PI-/PID-Regelung	Sollwertführung/-kennlinie	Stellausgabe stetig	Stellausgabe 2-Punkt	Stellausgabe Pulsweitenmodulation	Begrenzung Sollwert/Stellgröße	Parameterumschaltung	h,x geführte Strategie	Arithmetische Berechnung	Ereignisabhängiges Schalten	Zeitabhängiges Schalten	Gleitendes Ein-/Ausschalten	Zyklisches Schalten	Nachtkühlbetrieb	Raumtemperaturbegrenzung	Energierückgewinnung	Netzersatzbetrieb	Netzwiederkehrprogramm	Höchstlastbegrenzung	Tarifabhängiges Schalten	Ein-/Ausgabe Objekttyp	Komplexer Objekttyp	Ereignis-Langzeitspeicherung	Historisierung in Datenbank	Grafik/Anlagenbild	Dynamische Einblendung	Ereignis-Anweisungstext	Nachricht an externe Stelle	ANMERKUNG Definition der Funktionen gemäß VDI 3814 Blatt 1:2009-11 (DIN EN ISO 16484-3) Kennzeichne projektspezifische Beschreibung nicht genormter Funktionen in der Bemerkungsspalte der Datenpunkt-Zeile z.B. mit Zeile Nr., Abschnitt Nr., Spalte Nr., Beiblatt/Beschreibung Nr. BIBBs = BACnet Interoperability Building Blocks, siehe DIN EN ISO 16484-5
z.B. DP-Name mit Nr.	Abschnitt	1					2					3						4					5								6														7				8				9
	Spalte	1	2	3	4	5	1	2	3	4	5	1	2	3	4	5	6	1	2	3	4	5	1	2	3	4	5	6	7	8	1	2	3	4	5	6	7	8	9	10	11	12	13	1	2	3	4	1	2	3	4	
Zeile Nr.	**Übertrag:**	6	2	9		14			4		17	30	38	2		8	10	1	4					7		2						5												60	78	6	40	1	437			
	Ventilator, EC, Standard, HW, Allgemein D10117STRU1B432_312G010001####312																																																					
139	Motor Störmeldung D10117STRU1B432_312G010001NM02312######13812			1																																								1					5			1.3 = 7.1 = BI, NC = 300
140	Motor Stellsignal D10117STRU1B432_312G010001NY01312######13812		1																1							1																		1					6			1.2 = 7.1 = AO
141	Motor Stellsignal TL D10117STRU1B432_312G010001NT03312######13812																																												1		1		1			7.2 = TL, NC = 700
142	Bedieneinheit Hand schalten EE D10117STRU1B432_312G010001NE05312######13812																																												1				1			7.2 = EE, NC = 500
143	Bedieneinheit Hand stellen EE D10117STRU1B432_312G010001NE06312######13812																																												1				1			7.2 = EE, NC = 500
	Elektrozähler, Standard, BUS, Starkstrom D10117STRU1B432_312P060001####312																																																					
144	Zähler Störmeldung D10117STRU1B432_312P060001JM01312######13812								1																																			1					6			2.3 = 7.1 = BV, NC = 300
145	Zähler Seriennummer D10117STRU1B432_312P060001J#02312######13812										1																																	1					5			2.5 = 7.1 = AV, NC = 420
146	Energiemenge Zählwert D10117STRU1B432_312P060001JZ01312######13812										1																																	1					5			2.5 = 7.1 = AV
147	Leistung Messwert D10117STRU1B432_312P060001JX01312######13812										1	1																																1					5			2.5 = 7.1 = AV, NC = 300
148	Blindarbeit Zählwert D10117STRU1B432_312P060001JZ02312######13812										1																																	1					5			2.5 = 7.1 = AV
149	Cos-Phi Messwert D10117STRU1B432_312P060001JX02312######13812										1	1																																1					5			2.5 = 7.1 = AV, NC = 300
150	Spannung L1 Messwert D10117STRU1B432_312P060001JX03312######13812										1	2																																1					5			2.5 = 7.1 = AV, NC = 300
151	Spannung L2 Messwert D10117STRU1B432_312P060001JX04312######13812										1	2																																1					5			2.5 = 7.1 = AV, NC = 300
152	Spannung L3 Messwert D10117STRU1B432_312P060001JX05312######13812										1	2																																1					5			2.5 = 7.1 = AV, NC = 300
	Summe Funktionen	6	3	10		14			5		25	38	38	2		8	10	1	5					7		3						5												71	81	6	41	1	497			

Das Dokument ist urheberrechtlich geschützt. Weitergabe sowie Vervielfältigung dieses Dokuments, seine Verwertung und Mitteilung seines Inhalts sind verboten, soweit nicht ausdrücklich gestattet.

			Projektname BMU01	Job-Nummer BMU_ERW	Gesamte GA-Funktionsliste DIN EN ISO 16484	==312	=432.312	&PPF
			BMU Erweiterungsbau				Teilklimaanlage	Funktionslisten
						++D10117STR.U1	+	Seite 12
Änderung	Datum	Name	Ersteller Georg.Fachinger	Genehmigt von	Datum 17.12.2025	Ed. GEORG.FACHINGER	Wirtschaftseinheit & Gebäudenummer	Seite 457 von 7902

DIN EN ISO 16484-3:2005-12
GA-Funktionsliste

1) Dauerbefehl: z.B. 0,I,II=2 BA
Impulsbefehl: z.B. 0,I,II=3 BA
Stellbefehl: z.B. Zu-0-Auf=2 BA
Pulsweitenmod.=1 BA
2) aktiv oder passiv
3) nur gemeinsame, kommunikative Datenpunkte von Fremdsystemen für interoperable Funktionen
4) pro Eingangs-Benutzeradresse zum a) Zusammenfassen, b) Verzögern und c) Unterdrücken von Meldungen
5) pro Ausgangs-Benutzeradresse
6) Stellausgabe: z.B. 3-Punkt = 2 x 2-Punkt
7) pro Eingangs-Benutzeradresse
8) z.B. Gerätestatus, Zeitschalttab., Sicherheitspkt., Regler, Datei (DIN EN ISO 16484-5)
9) Falls erforderlich sind bei gemeinsamen (shared) Datenpunkten die Funktionen im Client mit "A" und die im Server mit "B" zu kennzeichnen (siehe BIBBs).

[MP]_F40_001_V02_DIN16484

Gewerk Gebäudeautomation

Anlage
312

Funktion
312
RLT02 - Besprechung

Datenpunkt		Ein-/Ausgabefunktionen										Verarbeitungsfunktionen																																		Management-funktionen				Bedien-funktionen				Bemerkungen
		Physikalisch					Gemeinsam 3) 9)					Überwachen						Steuern					Regeln								Rechnen/Optimieren																							
		1)				2)											4)			5)	5)						6)				7)	7)							7)								9)	8) 9)							
		Binäre Ausgabe Schalten/Stellen	Analoge Ausgabe Stellen	Binäre Eingabe Melden	Binäre Eingabe Zählen	Analoge Eingabe Messen	Binärer Ausgabewert, Schalten	Analoger Ausgabewert, Stellen/Sollwert	Binärer Eingabewert, Zustand	Zählerteingabe	Analoger Eingabewert, Messen	Grenzwert fest	Grenzwert gleitend	Betriebsstunden-Erfassung	Ereigniszählung	Befehlsausführkontrolle	Meldungsbearbeitung	Anlagensteuerung	Motorsteuerung	Umschaltung	Folgesteuerung	Sicherheits-/Frostschutzsteuerung	P-Regelung	PI-/PID-Regelung	Sollwertführung/-kennlinie	Stellausgabe stetig	Stellausgabe 2-Punkt	Stellausgabe Pulsweitenmodulation	Begrenzung Sollwert/Stellgröße	Parameterumschaltung	h,x geführte Strategie	Arithmetische Berechnung	Ereignisabhängiges Schalten	Zeitabhängiges Schalten	Gleitendes Ein-/Ausschalten	Zyklisches Schalten	Nachtkühlbetrieb	Raumtemperaturbegrenzung	Energierückgewinnung	Netzersatzbetrieb	Netzwiederkehrprogramm	Höchstlastbegrenzung	Tarifabhängiges Schalten	Ein-/Ausgabe Objekttyp	Komplexer Objekttyp	Ereignis-Langzeitspeicherung	Historisierung in Datenbank	Grafik/Anlagenbild	Dynamische Einblendung	Ereignis-Anweisungstext	Nachricht an externe Stelle	
z.B. DP-Name mit Nr.	Abschnitt	1					2					3						4					5								6														7				8				9
	Spalte	1	2	3	4	5	1	2	3	4	5	1	2	3	4	5	6	1	2	3	4	5	1	2	3	4	5	6	7	8	1	2	3	4	5	6	7	8	9	10	11	12	13	1	2	3	4	1	2	3	4	
	Übertrag:	6	3	10		14			5		25	38	38	2		8	10	1	5					7		3						5												71	81	6	41	1	497			
	Elektrozähler, Standard, BUS, Starkstrom D10117STRU1B432_312P060001####312																																																					
153	Strom L1 Messwert D10117STRU1B432_312P060001JX06312#####13812										1	1																																1					5			2.5 = 7.1 = AV, NC = 300
154	Strom L2 Messwert D10117STRU1B432_312P060001JX07312#####13812										1	1																																1					5			2.5 = 7.1 = AV, NC = 300
155	Strom L3 Messwert D10117STRU1B432_312P060001JX08312#####13812										1	1																																1					5			2.5 = 7.1 = AV, NC = 300
156	Geschwindigkeit || Drehzahl || Frequenz || Schwingungen Messwert D10117STRU1B432_312P060001JX09312#####13812										1	2																																1					5			2.5 = 7.1 = AV, NC = 300
157	Energiemenge Zählwert TL D10117STRU1B432_312P060001JT01312#####13812																																												1		1		1			7.2 = TL, NC = 700
158	Leistung Messwert TL D10117STRU1B432_312P060001JT02312#####13812																																												1		1		1			7.2 = TL, NC = 700
159	Blindarbeit Zählwert TL D10117STRU1B432_312P060001JT03312#####13812																																												1		1		1			7.2 = TL, NC = 700
160	Cos-Phi Messwert TL D10117STRU1B432_312P060001QT04312#####13812																																												1		1		1			7.2 = TL, NC = 700
161	Spannung L1 Messwert D10117STRU1B432_312P060001JT05312#####13812																																												1		1		1			7.2 = TL, NC = 700
162	Spannung L2 Messwert D10117STRU1B432_312P060001JT06312#####13812																																												1		1		1			7.2 = TL, NC = 700
163	Spannung L3 Messwert D10117STRU1B432_312P060001JT07312#####13812																																												1		1		1			7.2 = TL, NC = 700
164	Strom L1 Messwert D10117STRU1B432_312P060001JT08312#####13812																																												1		1		1			7.2 = TL, NC = 700
165	Strom L2 Messwert D10117STRU1B432_312P060001JT09312#####13812																																												1		1		1			7.2 = TL, NC = 700
166	Strom L3 Messwert D10117STRU1B432_312P060001JT10312#####13812																																												1		1		1			7.2 = TL, NC = 700
167	Geschwindigkeit || Drehzahl || Frequenz || Schwingungen Messwert TL D10117STRU1B432_312P060001JT11312#####13812																																												1		1		1			7.2 = TL, NC = 700
	Summe Funktionen	6	3	10		14			5		29	43	38	2		8	10	1	5					7		3						5												75	92	6	52	1	528			

Das Dokument ist urheberrechtlich geschützt. Weitergabe sowie Vervielfältigung dieses Dokuments, seine Verwertung und Mitteilung seines Inhalts sind verboten, soweit nicht ausdrücklich gestattet.

DIN EN ISO 16484-3:2005-12
GA-Funktionsliste

1) Dauerbefehl: z.B. 0,I,II=2 BA
Impulsbefehl: z.B. 0,I,II=3 BA
Stellbefehl: z.B. Zu-0-Auf=2 BA
Pulsweitenmod.=1 BA
2) aktiv oder passiv
3) nur gemeinsame, kommunikative Datenpunkte von Fremdsystemen für interoperable Funktionen
4) pro Eingangs-Benutzeradresse zum a) Zusammenfassen, b) Verzögern und c) Unterdrücken von Meldungen
5) pro Ausgangs-Benutzeradresse
6) Stellausgabe: z.B. 3-Punkt = 2 x 2-Punkt
7) pro Eingangs-Benutzeradresse
8) z.B. Gerätestatus, Zeitschalttab., Sicherheitspkt., Regler, Datei (DIN EN ISO 16484-5)
9) Falls erforderlich sind bei gemeinsamen (shared) Datenpunkten die Funktionen im Client mit "A" und die im Server mit "B" zu kennzeichnen (siehe BIBBs).

[MP]_F40_001_V02_DIN16484

Gewerk Gebäudeautomation

Anlage
312

Funktion
312
RLT02 - Besprechung

Datenpunkt		Ein-/Ausgabefunktionen										Verarbeitungsfunktionen																																		Management-funktionen				Bedien-funktionen				Bemerkungen
		Physikalisch					Gemeinsam 3) 9)					Überwachen						Steuern					Regeln								Rechnen/Optimieren																							
		1)				2)											4)			5)	5)						6)				7)	7)							7)								9)	8) 9)							
		Binäre Ausgabe Schalten/Stellen	Analoge Ausgabe Stellen	Binäre Eingabe Melden	Binäre Eingabe Zählen	Analoge Eingabe Messen	Binärer Ausgabewert, Schalten	Analoger Ausgabewert, Stellen/Sollwert	Binärer Eingabewert, Zustand	Zählerteingabe	Analoger Eingabewert, Messen	Grenzwert fest	Grenzwert gleitend	Betriebsstunden-Erfassung	Ereigniszählung	Befehlsausführkontrolle	Meldungsbearbeitung	Anlagensteuerung	Motorsteuerung	Umschaltung	Folgesteuerung	Sicherheits-/Frostschutzsteuerung	P-Regelung	PI-/PID-Regelung	Sollwertführung/-kennlinie	Stellausgabe stetig	Stellausgabe 2-Punkt	Stellausgabe Pulsweitenmodulation	Begrenzung Sollwert/Stellgröße	Parameterumschaltung	h,x geführte Strategie	Arithmetische Berechnung	Ereignisabhängiges Schalten	Zeitabhängiges Schalten	Gleitendes Ein-/Ausschalten	Zyklisches Schalten	Nachtkühlbetrieb	Raumtemperaturbegrenzung	Energierückgewinnung	Netzersatzbetrieb	Netzwiederkehrprogramm	Höchstlastbegrenzung	Tarifabhängiges Schalten	Ein-/Ausgabe Objekttyp	Komplexer Objekttyp	Ereignis-Langzeitspeicherung	Historisierung in Datenbank	Grafik/Anlagenbild	Dynamische Einblendung	Ereignis-Anweisungstext	Nachricht an externe Stelle	ANMERKUNG Definition der Funktionen gemäß VDI 3814 Blatt 1:2009-11 (DIN EN ISO 16484-3) Kennzeichne projektspezifische Beschreibung nicht genormter Funktionen in der Bemerkungsspalte der Datenpunkt-Zeile z.B. mit Zeile Nr., Abschnitt Nr., Spalte Nr., Beiblatt/Beschreibung Nr. BIBBs = BACnet Interoperability Building Blocks, siehe DIN EN ISO 16484-5
z.B. DP-Name mit Nr.	Abschnitt	1					2					3						4					5								6														7				8				9
	Spalte	1	2	3	4	5	1	2	3	4	5	1	2	3	4	5	6	1	2	3	4	5	1	2	3	4	5	6	7	8	1	2	3	4	5	6	7	8	9	10	11	12	13	1	2	3	4	1	2	3	4	
Zeile Nr.	**Übertrag:**	6	3	10		14			5		29	43	38	2		8	10	1	5					7		3						5												75	92	6	52	1	528			
	Rep-Schalter, Standard, HW, REP, Allgemein D10117STRU1B432_312S010001####312																																																					
168	Reparaturschalter Wartungsmeldung D10117STRU1B432_312S010001NW01312######13812			1																																								1					5			1.3 = 7.1 = BI, NC = 400
	Diff.-Drucksensor mit Volumenstrom, Standard, D10117STRU1B432_312B022002####312																																																					
169	Differenzdruck Messwert D10117STRU1B432_312B022002PX01312######13812					1						2																																1					6			1.5 = 7.1 = AI, NC = 300
170	Differenzdruck Messwert TL D10117STRU1B432_312B022002PT02312######13812																																												1		1		1			7.2 = TL, NC = 700
171	Menge Messwert D10117STRU1B432_312B022002FX02312######13812					1																																						1					6			1.5 = 7.1 = AI, NC = 300
172	Menge Messwert TL D10117STRU1B432_312B022002FT03312######13812																																												1		1		1			7.2 = TL, NC = 700
173	Menge Abweichung EE D10117STRU1B432_312B022002FM04312######13812												2				1																												1				1			7.2 = EE, NC = 300
	Ventilator, EC, Standard, HW, Allgemein D10117STRU1B432_312G020001####312																																																					
174	Motor Schaltbefehl D10117STRU1B432_312G020001NS01312######13812	1																	1																										1					5			1.1 = 7.1 = BO, NC = 300
175	Motor Betriebsmeldung D10117STRU1B432_312G020001NB01312######13812			1										1																														1					5			1.3 = 7.1 = BI
176	Motor Ausführkontrolle EE D10117STRU1B432_312G020001NM04312######13812															1																													1				1			7.2 = EE, NC = 300
177	Motor Störmeldung D10117STRU1B432_312G020001NM02312######13812			1																																								1					5			1.3 = 7.1 = BI, NC = 300
178	Motor Stellsignal D10117STRU1B432_312G020001NY01312######13812		1																1							1																		1					6			1.2 = 7.1 = AO
179	Motor Stellsignal TL D10117STRU1B432_312G020001NT03312######13812																																												1		1		1			7.2 = TL, NC = 700
180	Bedieneinheit Hand schalten EE D10117STRU1B432_312G020001NE05312######13812																																												1				1			7.2 = EE, NC = 500
	Summe Funktionen	7	4	13		16			5		29	45	40	3		9	11	1	7					7		4						5												82	98	6	55	1	572			

Das Dokument ist urheberrechtlich geschützt. Weitergabe sowie Vervielfältigung dieses Dokuments, seine Verwertung und Mitteilung seines Inhalts sind verboten, soweit nicht ausdrücklich gestattet.

			Projektname BMU01	Job-Nummer BMU_ERW	Gesamte GA-Funktionsliste DIN EN ISO 16484	==312	=432.312	&PPF
			BMU Erweiterungsbau				Teilklimaanlage	Funktionslisten
						++D10117STR.U1	+	Seite 14
Änderung	Datum	Name	Ersteller Georg.Fachinger	Genehmigt von	Datum 17.12.2025	Ed. GEORG.FACHINGER	Wirtschaftseinheit & Gebäudenummer	Seite 459 von 7902

DIN EN ISO 16484-3:2005-12
GA-Funktionsliste

1) Dauerbefehl: z.B. 0,I,II=2 BA
Impulsbefehl: z.B. 0,I,II=3 BA
Stellbefehl: z.B. Zu-0-Auf=2 BA
Pulsweitenmod.=1 BA
2) aktiv oder passiv
3) nur gemeinsame, kommunikative Datenpunkte von Fremdsystemen für interoperable Funktionen
4) pro Eingangs-Benutzeradresse zum a) Zusammenfassen, b) Verzögern und c) Unterdrücken von Meldungen
5) pro Ausgangs-Benutzeradresse
6) Stellausgabe: z.B. 3-Punkt = 2 x 2-Punkt
7) pro Eingangs-Benutzeradresse
8) z.B. Gerätestatus, Zeitschalttab., Sicherheitspkt., Regler, Datei (DIN EN ISO 16484-5)
9) Falls erforderlich sind bei gemeinsamen (shared) Datenpunkten die Funktionen im Client mit "A" und die im Server mit "B" zu kennzeichnen (siehe BIBBs).

[MP]_F40_001_V02_DIN16484

Gewerk Gebäudeautomation

Anlage
312

Funktion
312
RLT02 - Besprechung

Datenpunkt		Ein-/Ausgabefunktionen										Verarbeitungsfunktionen																																				Management-funktionen				Bedien-funktionen				Bemerkungen
		Physikalisch					Gemeinsam 3) 9)					Überwachen						Steuern					Regeln								Rechnen/Optimieren																									
		1)				2)											4)			5)	5)						6)				7)	7)							7)									9)	8) 9)								
		Binäre Ausgabe Schalten/Stellen	Analoge Ausgabe Stellen	Binäre Eingabe Melden	Binäre Eingabe Zählen	Analoge Eingabe Messen	Binärer Ausgabewert, Schalten	Analoger Ausgabewert, Stellen/Sollwert	Binärer Eingabewert, Zustand	Zählerteingabe	Analoger Eingabewert, Messen	Grenzwert fest	Grenzwert gleitend	Betriebsstunden-Erfassung	Ereigniszählung	Befehlsausführkontrolle	Meldungsbearbeitung	Anlagensteuerung	Motorsteuerung	Umschaltung	Folgesteuerung	Sicherheits-/Frostschutzsteuerung	P-Regelung	PI-/PID-Regelung	Sollwertführung/-kennlinie	Stellausgabe stetig	Stellausgabe 2-Punkt	Stellausgabe Pulsweitenmodulation	Begrenzung Sollwert/Stellgröße	Parameterumschaltung	h,x geführte Strategie	Arithmetische Berechnung	Ereignisabhängiges Schalten	Zeitabhängiges Schalten	Gleitendes Ein-/Ausschalten	Zyklisches Schalten	Nachtkühlbetrieb	Raumtemperaturbegrenzung	Energierückgewinnung	Netzersatzbetrieb	Netzwiederkehrprogramm	Höchstlastbegrenzung	Tarifabhängiges Schalten	Ein-/Ausgabe Objekttyp	Komplexer Objekttyp	Ereignis-Langzeitspeicherung	Historisierung in Datenbank	Grafik/Anlagenbild	Dynamische Einblendung	Ereignis-Anweisungstext	Nachricht an externe Stelle	
	Abschnitt	1					2					3						4					5								6														7				8				9
z.B. DP-Name mit Nr.	Spalte	1	2	3	4	5	1	2	3	4	5	1	2	3	4	5	6	1	2	3	4	5	1	2	3	4	5	6	7	8	1	2	3	4	5	6	7	8	9	10	11	12	13	1	2	3	4	1	2	3	4	
	Übertrag:	7	4	13		16			5		29	45	40	3		9	11	1	7					7		4						5												82	98	6	55	1	572			
	Ventilator, EC, Standard, HW, Allgemein D10117STRU1B432_312G020001####312																																																					
181	Bedieneinheit Hand stellen EE D10117STRU1B432_312G020001NE06312#####13812																																												1				1			7.2 = EE, NC = 500
	Elektrozähler, Standard, BUS, Starkstrom D10117STRU1B432_312P060002####312																																																					
182	Zähler Störmeldung D10117STRU1B432_312P060002JM01312#####13812								1																																			1				6			2.3 = 7.1 = BV, NC = 300
183	Zähler Seriennummer D10117STRU1B432_312P060002J#02312#####13812										1																																	1				5			2.5 = 7.1 = AV, NC = 420
184	Energiemenge Zählwert D10117STRU1B432_312P060002JZ01312#####13812										1																																	1				5			2.5 = 7.1 = AV
185	Leistung Messwert D10117STRU1B432_312P060002JX01312#####13812										1	1																																1				5			2.5 = 7.1 = AV, NC = 300
186	Blindarbeit Zählwert D10117STRU1B432_312P060002JZ02312#####13812										1																																	1				5			2.5 = 7.1 = AV
187	Cos-Phi Messwert D10117STRU1B432_312P060002JX02312#####13812										1	1																																1				5			2.5 = 7.1 = AV, NC = 300
188	Spannung L1 Messwert D10117STRU1B432_312P060002JX03312#####13812										1	2																																1				5			2.5 = 7.1 = AV, NC = 300
189	Spannung L2 Messwert D10117STRU1B432_312P060002JX04312#####13812										1	2																																1				5			2.5 = 7.1 = AV, NC = 300
190	Spannung L3 Messwert D10117STRU1B432_312P060002JX05312#####13812										1	2																																1				5			2.5 = 7.1 = AV, NC = 300
191	Strom L1 Messwert D10117STRU1B432_312P060002JX06312#####13812										1	1																																1				5			2.5 = 7.1 = AV, NC = 300
192	Strom L2 Messwert D10117STRU1B432_312P060002JX07312#####13812										1	1																																1				5			2.5 = 7.1 = AV, NC = 300
193	Strom L3 Messwert D10117STRU1B432_312P060002JX08312#####13812										1	1																																1				5			2.5 = 7.1 = AV, NC = 300
194	Geschwindigkeit || Drehzahl || Frequenz || Schwingungen Messwert D10117STRU1B432_312P060002JX09312#####13812										1	2																																1				5			2.5 = 7.1 = AV, NC = 300
	Summe Funktionen	7	4	13		16			6		41	58	40	3		9	11	1	7					7		4						5												95	99	6	55	1	639			

Das Dokument ist urheberrechtlich geschützt. Weitergabe sowie Vervielfältigung dieses Dokuments, seine Verwertung und Mitteilung seines Inhalts sind verboten, soweit nicht ausdrücklich gestattet.

			Projektname BMU01	Job-Nummer BMU_ERW	Gesamte GA-Funktionsliste DIN EN ISO 16484	==312	=432.312	&PPF
			BMU Erweiterungsbau				Teilklimaanlage	Funktionslisten
						++D10117STR.U1	+	Seite 15
Änderung	Datum	Name	Ersteller Georg.Fachinger	Genehmigt von	Datum 17.12.2025	Ed. GEORG.FACHINGER	Wirtschaftseinheit & Gebäudenummer	Seite 460 von 7902

DIN EN ISO 16484-3:2005-12
GA-Funktionsliste

1) Dauerbefehl: z.B. 0,I,II=2 BA
Impulsbefehl: z.B. 0,I,II=3 BA
Stellbefehl: z.B. Zu-0-Auf=2 BA
Pulsweitenmod.=1 BA
2) aktiv oder passiv
3) nur gemeinsame, kommunikative Datenpunkte von Fremdsystemen für interoperable Funktionen
4) pro Eingangs-Benutzeradresse zum a) Zusammenfassen, b) Verzögern und c) Unterdrücken von Meldungen
5) pro Ausgangs-Benutzeradresse
6) Stellausgabe: z.B. 3-Punkt = 2 x 2-Punkt
7) pro Eingangs-Benutzeradresse
8) z.B. Gerätestatus, Zeitschalttab., Sicherheitspkt., Regler, Datei (DIN EN ISO 16484-5)
9) Falls erforderlich sind bei gemeinsamen (shared) Datenpunkten die Funktionen im Client mit "A" und die im Server mit "B" zu kennzeichnen (siehe BIBBs).

[MP]_F40_001_V02_DIN16484

Gewerk Gebäudeautomation

Anlage
312

Funktion
312
RLT02 - Besprechung

Datenpunkt		Ein-/Ausgabefunktionen										Verarbeitungsfunktionen																																		Management-funktionen				Bedien-funktionen				Bemerkungen
		Physikalisch					Gemeinsam 3) 9)					Überwachen						Steuern					Regeln								Rechnen/Optimieren																							
Anlage: 312		1)				2)											4)			5)	5)						6)					7)	7)							7)								9)	8) 9)							
Funktion: 312 RLT02 - Besprechung		Binäre Ausgabe Schalten/Stellen	Analoge Ausgabe Stellen	Binäre Eingabe Melden	Binäre Eingabe Zählen	Analoge Eingabe Messen	Binärer Ausgabewert, Schalten	Analoger Ausgabewert, Stellen/Sollwert	Binärer Eingabewert, Zustand	Zählerteingabe	Analoger Eingabewert, Messen	Grenzwert fest	Grenzwert gleitend	Betriebsstunden-Erfassung	Ereigniszählung	Befehlsausführkontrolle	Meldungsbearbeitung	Anlagensteuerung	Motorsteuerung	Umschaltung	Folgesteuerung	Sicherheits-/Frostschutzsteuerung	P-Regelung	PI-/PID-Regelung	Sollwertführung/-kennlinie	Stellausgabe stetig	Stellausgabe 2-Punkt	Stellausgabe Pulsweitenmodulation	Begrenzung Sollwert/Stellgröße	Parameterumschaltung	h,x geführte Strategie	Arithmetische Berechnung	Ereignisabhängiges Schalten	Zeitabhängiges Schalten	Gleitendes Ein-/Ausschalten	Zyklisches Schalten	Nachtkühlbetrieb	Raumtemperaturbegrenzung	Energierückgewinnung	Netzersatzbetrieb	Netzwiederkehrprogramm	Höchstlastbegrenzung	Tarifabhängiges Schalten	Ein-/Ausgabe Objekttyp	Komplexer Objekttyp	Ereignis-Langzeitspeicherung	Historisierung in Datenbank	Grafik/Anlagenbild	Dynamische Einblendung	Ereignis-Anweisungstext	Nachricht an externe Stelle	ANMERKUNG Definition der Funktionen gemäß VDI 3814 Blatt 1:2009-11 (DIN EN ISO 16484-3) Kennzeichne projektspezifische Beschreibung nicht genormter Funktionen in der Bemerkungsspalte der Datenpunkt-Zeile z.B. mit Zeile Nr., Abschnitt Nr., Spalte Nr., Beiblatt/Beschreibung Nr. BIBBs = BACnet Interoperability Building Blocks, siehe DIN EN ISO 16484-5
z.B. DP-Name mit Nr.	Abschnitt	1					2					3						4					5								6														7				8				9
	Spalte	1	2	3	4	5	1	2	3	4	5	1	2	3	4	5	6	1	2	3	4	5	1	2	3	4	5	6	7	8	1	2	3	4	5	6	7	8	9	10	11	12	13	1	2	3	4	1	2	3	4	
Zeile Nr.	**Übertrag:**	7	4	13		16			6		41	58	40	3		9	11	1	7					7		4						5												95	99	6	55	1	639			
	Elektrozähler, Standard, BUS, Starkstrom D10117STRU1B432_312P060002####312																																																					
195	Energiemenge Zählwert TL D10117STRU1B432_312P060002JT01312#####13812																																												1		1		1				7.2 = TL, NC = 700
196	Leistung Messwert TL D10117STRU1B432_312P060002JT02312#####13812																																												1		1		1				7.2 = TL, NC = 700
197	Blindarbeit Zählwert TL D10117STRU1B432_312P060002JT03312#####13812																																												1		1		1				7.2 = TL, NC = 700
198	Cos-Phi Messwert TL D10117STRU1B432_312P060002QT04312#####13812																																												1		1		1				7.2 = TL, NC = 700
199	Spannung L1 Messwert D10117STRU1B432_312P060002JT05312#####13812																																												1		1		1				7.2 = TL, NC = 700
200	Spannung L2 Messwert D10117STRU1B432_312P060002JT06312#####13812																																												1		1		1				7.2 = TL, NC = 700
201	Spannung L3 Messwert D10117STRU1B432_312P060002JT07312#####13812																																												1		1		1				7.2 = TL, NC = 700
202	Strom L1 Messwert D10117STRU1B432_312P060002JT08312#####13812																																												1		1		1				7.2 = TL, NC = 700
203	Strom L2 Messwert D10117STRU1B432_312P060002JT09312#####13812																																												1		1		1				7.2 = TL, NC = 700
204	Strom L3 Messwert D10117STRU1B432_312P060002JT10312#####13812																																												1		1		1				7.2 = TL, NC = 700
205	Geschwindigkeit || Drehzahl || Frequenz || Schwingungen Messwert TL D10117STRU1B432_312P060002JT11312#####13812																																												1		1		1				7.2 = TL, NC = 700
	Rep-Schalter, Standard, HW, REP, Allgemein D10117STRU1B432_312S020001####312																																																					
206	Reparaturschalter Wartungsmeldung D10117STRU1B432_312S020001NW01312#####13812			1																																								1					5				1.3 = 7.1 = BI, NC = 400
	Diff.-Drucksensor D10117STRU1B432_312B022003####312																																																					
207	Differenzdruck Messwert D10117STRU1B432_312B022003PX01312#####13812					1																																											6				1.5 = 7.1 = AI, NC = 300
	Summe Funktionen	7	4	14		17			6		41	58	40	3		9	11	1	7					7		4						5												96	110	6	66	1	661			

Das Dokument ist urheberrechtlich geschützt. Weitergabe sowie Vervielfältigung dieses Dokuments, seine Verwertung und Mitteilung seines Inhalts sind verboten, soweit nicht ausdrücklich gestattet.

			Projektname BMU01	Job-Nummer BMU_ERW	Gesamte GA-Funktionsliste DIN EN ISO 16484	==312	=432.312	&PPF
			BMU Erweiterungsbau				Teilklimaanlage	Funktionslisten
						++D10117STR.U1	+	Seite 16
Änderung	Datum	Name	Ersteller Georg.Fachinger	Genehmigt von	Datum 17.12.2025	Ed. GEORG.FACHINGER	Wirtschaftseinheit & Gebäudenummer	Seite 461 von 7902

DIN EN ISO 16484-3:2005-12
GA-Funktionsliste

1) Dauerbefehl: z.B. 0,I,II=2 BA
Impulsbefehl: z.B. 0,I,II=3 BA
Stellbefehl: z.B. Zu-0-Auf=2 BA
Pulsweitenmod.=1 BA
2) aktiv oder passiv
3) nur gemeinsame, kommunikative Datenpunkte von Fremdsystemen für interoperable Funktionen
4) pro Eingangs-Benutzeradresse zum a) Zusammenfassen, b) Verzögern und c) Unterdrücken von Meldungen
5) pro Ausgangs-Benutzeradresse
6) Stellausgabe: z.B. 3-Punkt = 2 x 2-Punkt
7) pro Eingangs-Benutzeradresse
8) z.B. Gerätestatus, Zeitschalttab., Sicherheitspkt., Regler, Datei (DIN EN ISO 16484-5)
9) Falls erforderlich sind bei gemeinsamen (shared) Datenpunkten die Funktionen im Client mit "A" und die im Server mit "B" zu kennzeichnen (siehe BIBBs).

[MP]_F40_001_V02_DIN16484

Gewerk Gebäudeautomation

Anlage
312

Funktion
312
RLT02 - Besprechung

Datenpunkt	Abschnitt	Ein-/Ausgabefunktionen										Verarbeitungsfunktionen																																		Management-funktionen				Bedien-funktionen				Bemerkungen
		Physikalisch					Gemeinsam 3) 9)					Überwachen						Steuern					Regeln								Rechnen/Optimieren																					
		1)				2)											4)			5)	5)						6)				7)	7)							7)								9)	8) 9)							
		Binäre Ausgabe Schalten/Stellen	Analoge Ausgabe Stellen	Binäre Eingabe Melden	Binäre Eingabe Zählen	Analoge Eingabe Messen	Binärer Ausgabewert, Schalten	Analoger Ausgabewert, Stellen/Sollwert	Binärer Eingabewert, Zustand	Zählerteingabe	Analoger Eingabewert, Messen	Grenzwert fest	Grenzwert gleitend	Betriebsstunden-Erfassung	Ereigniszählung	Befehlsausführkontrolle	Meldungsbearbeitung	Anlagensteuerung	Motorsteuerung	Umschaltung	Folgesteuerung	Sicherheits-/Frostschutzsteuerung	P-Regelung	PI-/PID-Regelung	Sollwertführung/-kennlinie	Stellausgabe stetig	Stellausgabe 2-Punkt	Stellausgabe Pulsweitenmodulation	Begrenzung Sollwert/Stellgröße	Parameterumschaltung	h,x geführte Strategie	Arithmetische Berechnung	Ereignisabhängiges Schalten	Zeitabhängiges Schalten	Gleitendes Ein-/Ausschalten	Zyklisches Schalten	Nachtkühlbetrieb	Raumtemperaturbegrenzung	Energierückgewinnung	Netzersatzbetrieb	Netzwiederkehrprogramm	Höchstlastbegrenzung	Tarifabhängiges Schalten	Ein-/Ausgabe Objekttyp	Komplexer Objekttyp	Ereignis-Langzeitspeicherung	Historisierung in Datenbank	Grafik/Anlagenbild	Dynamische Einblendung	Ereignis-Anweisungstext	Nachricht an externe Stelle	ANMERKUNG Definition der Funktionen gemäß VDI 3814 Blatt 1:2009-11 (DIN EN ISO 16484-3) Kennzeichne projektspezifische Beschreibung nicht genormter Funktionen in der Bemerkungsspalte der Datenpunkt-Zeile z.B. mit Zeile Nr., Abschnitt Nr., Spalte Nr., Beiblatt/Beschreibung Nr. BIBBs = BACnet Interoperability Building Blocks, siehe DIN EN ISO 16484-5
z.B. DP-Name mit Nr.	Spalte	1	2	3	4	5	1	2	3	4	5	1	2	3	4	5	6	1	2	3	4	5	1	2	3	4	5	6	7	8	1	2	3	4	5	6	7	8	9	10	11	12	13	1	2	3	4	1	2	3	4	9
	Abschnitt	1					2					3						4					5								6														7				8				
Zeile Nr.	**Übertrag:**	7	4	14		17			6		41	58	40	3		9	11	1	7					7		4						5												96	110	6	66	1	661			
	Diff.-Drucksensor D10117STRU1B432_312B022003####312																																																				
208	Differenzdruck Messwert TL D10117STRU1B432_312B022003PT01312#####13812																																												1		1		1			7.2 = TL, NC = 700
209	Differenzdruck Abweichung EE D10117STRU1B432_312B022003PM01312#####13812												2				1															1													1				1			7.2 = EE, NC = 300
	Luft-Klappe, stetig, Standard, HW, Lufttechnisch D10117STRU1B432_312K037001####312																																																				
210	Motor Stellsignal D10117STRU1B432_312K037001YY01312#####13812		1																1							1																		1					6			1.2 = 7.1 = AO
211	Motor Rückführwert D10117STRU1B432_312K037001YR01312#####13812					1																																						1					6			1.5 = 7.1 = AI, NC = 300
212	Motor Abweichung EE D10117STRU1B432_312K037001YM02312#####13812												2			1																													1				1			7.2 = EE, NC = 300
213	Bedieneinheit Hand stellen EE D10117STRU1B432_312K037001YE03312#####13812																																												1				1			7.2 = EE, NC = 500
214	Motor Rückführwert TL D10117STRU1B432_312K037001YT04312#####13812																																												1		1		1			7.2 = TL, NC = 700
	Lufttemperaturfühler, Standard, HW, D10117STRU1B432_312B003001####312																																																				
215	Temperatur Messwert D10117STRU1B432_312B003001TX01312#####13812					1						2																																1					6			1.5 = 7.1 = AI, NC = 300
216	Temperatur Messwert TL D10117STRU1B432_312B003001TT02312#####13812																																												1		1		1			7.2 = TL, NC = 700
	Lufttemperaturfühler, Standard, HW, D10117STRU1B432_312B004001####312																																																				
217	Temperatur Messwert D10117STRU1B432_312B004001TX01312#####13812					1						2																																1					6			1.5 = 7.1 = AI, NC = 300
218	Temperatur Messwert TL D10117STRU1B432_312B004001TT02312#####13812																																												1		1		1			7.2 = TL, NC = 700
	Summe Funktionen	7	5	14		20			6		41	62	44	3		10	12	1	8					7		5						6												100	117	6	70	1	692			

Das Dokument ist urheberrechtlich geschützt. Weitergabe sowie Vervielfältigung dieses Dokuments, seine Verwertung und Mitteilung seines Inhalts sind verboten, soweit nicht ausdrücklich gestattet.

DIN EN ISO 16484-3:2005-12
GA-Funktionsliste

1) Dauerbefehl: z.B. 0,I,II=2 BA
Impulsbefehl: z.B. 0,I,II=3 BA
Stellbefehl: z.B. Zu-0-Auf=2 BA
Pulsweitenmod.=1 BA
2) aktiv oder passiv
3) nur gemeinsame, kommunikative Datenpunkte von Fremdsystemen für interoperable Funktionen
4) pro Eingangs-Benutzeradresse zum a) Zusammenfassen, b) Verzögern und c) Unterdrücken von Meldungen
5) pro Ausgangs-Benutzeradresse
6) Stellausgabe: z.B. 3-Punkt = 2 x 2-Punkt
7) pro Eingangs-Benutzeradresse
8) z.B. Gerätestatus, Zeitschalttab., Sicherheitspkt., Regler, Datei (DIN EN ISO 16484-5)
9) Falls erforderlich sind bei gemeinsamen (shared) Datenpunkten die Funktionen im Client mit "A" und die im Server mit "B" zu kennzeichnen (siehe BIBBs).

[MP]_F40_001_V02_DIN16484

Gewerk Gebäudeautomation

Anlage
312

Funktion
312
RLT02 - Besprechung

Datenpunkt		Ein-/Ausgabefunktionen										Verarbeitungsfunktionen																																		Management-funktionen				Bedien-funktionen				Bemerkungen
		Physikalisch					Gemeinsam 3) 9)					Überwachen						Steuern					Regeln								Rechnen/Optimieren																							
		1)				2)											4)			5)	5)						6)				7)	7)							7)								9)	8) 9)							
		Binäre Ausgabe Schalten/Stellen	Analoge Ausgabe Stellen	Binäre Eingabe Melden	Binäre Eingabe Zählen	Analoge Eingabe Messen	Binärer Ausgabewert, Schalten	Analoger Ausgabewert, Stellen/Sollwert	Binärer Eingabewert, Zustand	Zählerteingabe	Analoger Eingabewert, Messen	Grenzwert fest	Grenzwert gleitend	Betriebsstunden-Erfassung	Ereigniszählung	Befehlsausführkontrolle	Meldungsbearbeitung	Anlagensteuerung	Motorsteuerung	Umschaltung	Folgesteuerung	Sicherheits-/Frostschutzsteuerung	P-Regelung	PI-/PID-Regelung	Sollwertführung/-kennlinie	Stellausgabe stetig	Stellausgabe 2-Punkt	Stellausgabe Pulsweitenmodulation	Begrenzung Sollwert/Stellgröße	Parameterumschaltung	h,x geführte Strategie	Arithmetische Berechnung	Ereignisabhängiges Schalten	Zeitabhängiges Schalten	Gleitendes Ein-/Ausschalten	Zyklisches Schalten	Nachtkühlbetrieb	Raumtemperaturbegrenzung	Energierückgewinnung	Netzersatzbetrieb	Netzwiederkehrprogramm	Höchstlastbegrenzung	Tarifabhängiges Schalten	Ein-/Ausgabe Objekttyp	Komplexer Objekttyp	Ereignis-Langzeitspeicherung	Historisierung in Datenbank	Grafik/Anlagenbild	Dynamische Einblendung	Ereignis-Anweisungstext	Nachricht an externe Stelle	
	Abschnitt	1					2					3						4					5								6														7				8				9
z.B. DP-Name mit Nr.	Spalte	1	2	3	4	5	1	2	3	4	5	1	2	3	4	5	6	1	2	3	4	5	1	2	3	4	5	6	7	8	1	2	3	4	5	6	7	8	9	10	11	12	13	1	2	3	4	1	2	3	4	
	Übertrag:	7	5	14		20			6		41	62	44	3		10	12	1	8					7		5						6												100	117	6	70	1	692			
	Lufttemperaturfühler, Standard, HW, D10117STRU1B432_312B007001####312																																																					
219	Temperatur Messwert D10117STRU1B432_312B007001TX01312#####13812					1						2																																1					6			1.5 = 7.1 = AI, NC = 300
220	Temperatur Messwert TL D10117STRU1B432_312B007001TT02312#####13812																																												1		1		1			7.2 = TL, NC = 700
	Kombifühler T/M, Standard, HW, Lufttechnisch D10117STRU1B432_312B202002####312																																																					
221	Temperatur Messwert D10117STRU1B432_312B202002TX01312#####13812					1						2																																1					6			1.5 = 7.1 = AI, NC = 300
222	Feuchte relativ Messwert D10117STRU1B432_312B202002MX02312#####13812					1						2																																1					6			1.5 = 7.1 = AI, NC = 300
223	Temperatur Messwert TL D10117STRU1B432_312B202002TT02312#####13812																																												1		1		1			7.2 = TL, NC = 700
224	Feuchte relativ Messwert TL D10117STRU1B432_312B202002MT03312#####13812																																												1		1		1			7.2 = TL, NC = 700
	Brandschutzklappe, Standard, HW, Lufttechnisch D10117STRU1B432_312F053004####312																																																					
225	Motor Schaltbefehl D10117STRU1B432_312F053004YS01312#####13812	1																																										1					5			1.1 = 7.1 = BO, NC = 300
226	Endschalter Rückmeldung Auf D10117STRU1B432_312F053004YR01312#####13812			1																																								1					5			1.3 = 7.1 = BI
227	Endschalter Rückmeldung Auf TL D10117STRU1B432_312F053004YT01312#####13812																																												1	1			1			7.2 = TL, NC = 700
228	Endschalter Ausführkontrolle Auf EE D10117STRU1B432_312F053004YM01312#####13812																1																												1					1			7.2 = EE, NC = 300
229	Endschalter Rückmeldung Zu D10117STRU1B432_312F053004YR02312#####13812			1																																								1					5			1.3 = 7.1 = BI
230	Endschalter Rückmeldung Zu TL D10117STRU1B432_312F053004YT02312#####13812																																												1	1			1			7.2 = TL, NC = 700
231	Endschalter Ausführkontrolle Zu EE D10117STRU1B432_312F053004YM02312#####13812																1																												1					1			7.2 = EE, NC = 300
	Summe Funktionen	8	5	16		23			6		41	68	44	3		12	12	1	8					7		5						6												106	124	8	73	1	732			

Das Dokument ist urheberrechtlich geschützt. Weitergabe sowie Vervielfältigung dieses Dokuments, seine Verwertung und Mitteilung seines Inhalts sind verboten, soweit nicht ausdrücklich gestattet.

			Projektname BMU01	Job-Nummer BMU_ERW	Gesamte GA-Funktionsliste DIN EN ISO 16484	==312	=432.312	&PPF
			BMU Erweiterungsbau				Teilklimaanlage	Funktionslisten
						++D10117STR.U1	+	Seite 18
Änderung	Datum	Name	Ersteller Georg.Fachinger	Genehmigt von	Datum 17.12.2025	Ed. GEORG.FACHINGER	Wirtschaftseinheit & Gebäudenummer	Seite 463 von 7902

DIN EN ISO 16484-3:2005-12
GA-Funktionsliste

1) Dauerbefehl: z.B. 0,I,II=2 BA
Impulsbefehl: z.B. 0,I,II=3 BA
Stellbefehl: z.B. Zu-0-Auf=2 BA
Pulsweitenmod.=1 BA
2) aktiv oder passiv
3) nur gemeinsame, kommunikative Datenpunkte von Fremdsystemen für interoperable Funktionen
4) pro Eingangs-Benutzeradresse zum a) Zusammenfassen, b) Verzögern und c) Unterdrücken von Meldungen
5) pro Ausgangs-Benutzeradresse
6) Stellausgabe: z.B. 3-Punkt = 2 x 2-Punkt
7) pro Eingangs-Benutzeradresse
8) z.B. Gerätestatus, Zeitschalttab., Sicherheitspkt., Regler, Datei (DIN EN ISO 16484-5)
9) Falls erforderlich sind bei gemeinsamen (shared) Datenpunkten die Funktionen im Client mit "A" und die im Server mit "B" zu kennzeichnen (siehe BIBBs).

[MP]_F40_001_V02_DIN16484

Gewerk Gebäudeautomation

Anlage
312

Funktion
312
RLT02 - Besprechung

Datenpunkt		Ein-/Ausgabefunktionen										Verarbeitungsfunktionen																																Management-funktionen				Bedien-funktionen				Bemerkungen
		Physikalisch					Gemeinsam 3) 9)					Überwachen						Steuern					Regeln								Rechnen/Optimieren																					
		1)				2)											4)			5)	5)						6)				7)	7)							7)								9)	8) 9)							
		Binäre Ausgabe Schalten/Stellen	Analoge Ausgabe Stellen	Binäre Eingabe Melden	Binäre Eingabe Zählen	Analoge Eingabe Messen	Binärer Ausgabewert, Schalten	Analoger Ausgabewert, Stellen/Sollwert	Binärer Eingabewert, Zustand	Zählerteingabe	Analoger Eingabewert, Messen	Grenzwert fest	Grenzwert gleitend	Betriebsstunden-Erfassung	Ereigniszählung	Befehlsausführkontrolle	Meldungsbearbeitung	Anlagensteuerung	Motorsteuerung	Umschaltung	Folgesteuerung	Sicherheits-/Frostschutzsteuerung	P-Regelung	PI-/PID-Regelung	Sollwertführung/-kennlinie	Stellausgabe stetig	Stellausgabe 2-Punkt	Stellausgabe Pulsweitenmodulation	Begrenzung Sollwert/Stellgröße	Parameterumschaltung	h,x geführte Strategie	Arithmetische Berechnung	Ereignisabhängiges Schalten	Zeitabhängiges Schalten	Gleitendes Ein-/Ausschalten	Zyklisches Schalten	Nachtkühlbetrieb	Raumtemperaturbegrenzung	Energierückgewinnung	Netzersatzbetrieb	Netzwiederkehrprogramm	Höchstlastbegrenzung	Tarifabhängiges Schalten	Ein-/Ausgabe Objekttyp	Komplexer Objekttyp	Ereignis-Langzeitspeicherung	Historisierung in Datenbank	Grafik/Anlagenbild	Dynamische Einblendung	Ereignis-Anweisungstext	Nachricht an externe Stelle	ANMERKUNG Definition der Funktionen gemäß VDI 3814 Blatt 1:2009-11 (DIN EN ISO 16484-3) Kennzeichne projektspezifische Beschreibung nicht genormter Funktionen in der Bemerkungsspalte der Datenpunkt-Zeile z.B. mit Zeile Nr., Abschnitt Nr., Spalte Nr., Beiblatt/Beschreibung Nr. BIBBs = BACnet Interoperability Building Blocks, siehe DIN EN ISO 16484-5
z.B. DP-Name mit Nr.	Abschnitt	1					2					3						4					5								6														7				8				9
	Spalte	1	2	3	4	5	1	2	3	4	5	1	2	3	4	5	6	1	2	3	4	5	1	2	3	4	5	6	7	8	1	2	3	4	5	6	7	8	9	10	11	12	13	1	2	3	4	1	2	3	4	
	Übertrag:	8	5	16		23			6		41	68	44	3		12	12	1	8					7		5						6												106	124	8	73	1	732			
	Brandschutzklappe, Standard, HW, Lufttechnisch D10117STRU1B432_312F053004####312																																																				
232	Endschalter Gefahrmeldung EE D10117STRU1B432_312F053004YA01312#####13812																																												1				1			7.2 = EE, NC = 100
233	Bedieneinheit Hand schalten EE D10117STRU1B432_312F053004YE01312#####13812																																												1				1			7.2 = EE, NC = 500
	Brandschutzklappe, Standard, HW, Lufttechnisch D10117STRU1B432_312F054004####312																																																				
234	Motor Schaltbefehl D10117STRU1B432_312F054004YS01312#####13812	1																																										1					5			1.1 = 7.1 = BO, NC = 300
235	Endschalter Rückmeldung Auf D10117STRU1B432_312F054004YR01312#####13812			1																																								1					5			1.3 = 7.1 = BI
236	Endschalter Rückmeldung Auf TL D10117STRU1B432_312F054004YT01312#####13812																																												1	1			1			7.2 = TL, NC = 700
237	Endschalter Ausführkontrolle Auf EE D10117STRU1B432_312F054004YM01312#####13812																1																												1				1			7.2 = EE, NC = 300
238	Endschalter Rückmeldung Zu D10117STRU1B432_312F054004YR02312#####13812			1																																								1					5			1.3 = 7.1 = BI
239	Endschalter Rückmeldung Zu TL D10117STRU1B432_312F054004YT02312#####13812																																												1	1			1			7.2 = TL, NC = 700
240	Endschalter Ausführkontrolle Zu EE D10117STRU1B432_312F054004YM02312#####13812																1																												1				1			7.2 = EE, NC = 300
241	Endschalter Gefahrmeldung EE D10117STRU1B432_312F054004YA01312#####13812																																												1				1			7.2 = EE, NC = 100
242	Bedieneinheit Hand schalten EE D10117STRU1B432_312F054004YE01312#####13812																																												1				1			7.2 = EE, NC = 500
	Summe Funktionen	9	5	18		23			6		41	68	44	3		14	12	1	8					7		5						6												109	132	10	73	1	755			

Das Dokument ist urheberrechtlich geschützt. Weitergabe sowie Vervielfältigung dieses Dokuments, seine Verwertung und Mitteilung seines Inhalts sind verboten, soweit nicht ausdrücklich gestattet.